СЕРИЯ NTB

КРАН ШАРОВОЙ

ОБЩИЕ СВЕДЕНИЯ

Назначение	Запорная арматура
Конструкция в соотвествии	ТУ 3742-006-26003183-2016
Испытания в соотвествии	ТУ 3742-006-26003183-2016

ТЕХНИЧЕСКИЕ ХАРАКТЕРИСТИКИ

Номинальное давление	PN 16-420/ ANSI 150-2500
Номинальный диаметр	DN 10-1200
Температура среды	от + 425°C до -196°C
Класс герметичности	“A” по ГОСТ 9544
Уплотнение в затворе	Me/Me, PTFE, PEEK
Присоединение	Фланцевое, сварное, межфланцевое, резьбовое
Материал корпуса	Углеродистые стали, низкотемпературные углеродистые стали, нержавеющие стали, специальные сплавы
Варианты исполнения	С плавающим шаром, с шаром в опорах, 3-х ходовой, 4-х ходовой, с верхней загрузкой шара
Исполнительные механизмы	В соотвествии с требованиями заказчика
Специальные исполнения	Контроль протечки, удлинённый вал, подземное исполнение, криогенное исполнение, односоставной корпус, паровая рубашка обогрева, подвод герметика и смазки

ПРЕИМУЩЕСТВА КОНСТРУКЦИИ

Простота конструкции, высокое качество изготовления
Высокая герметичность (в том числе двунаправленная) и надёжность
Применимость для загрязнённых и вязких сред
Антистатическая защита
Усиленное сальниковое уплотнение
Противопожарное исполнение
Антивыбивная конструкция вала

КРАН ШАРОВОЙ С ПЛАВАЮЩИМ ШАРОМ

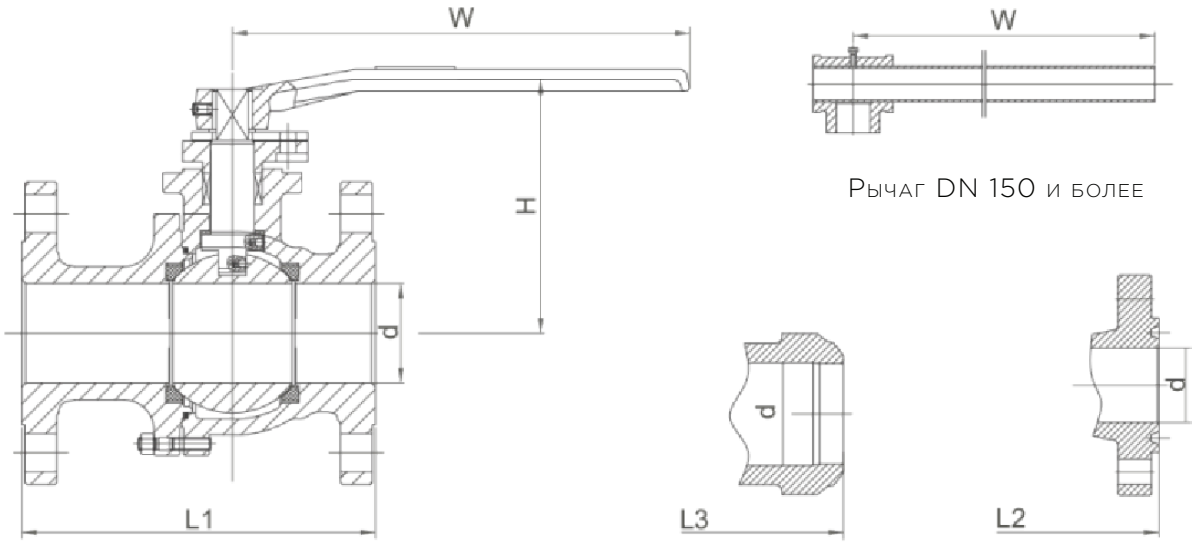

ГАБАРИТНЫЕ РАЗМЕРЫ PN 16/40/100

PN	DN	Строительная длина			Проходное отверстие крана (d)	Высота (H)	Длина рычага (W)	Вес, кг
	мм	L1: B, F. *	L2: J *	L3:под приварку. *				
16	15	130	-	140	13	90	160	4,8
	20	130	-	152	19	100	160	6
	25	140	-	165	25	105	180	8,3
	32	165	-	178	32	125	200	12
	40	165	-	190	38	135	220	13,5
	50	203	-	216	49	150	240	16,5
	65	222	-	241	62	170	320	22,5
	80	241	-	283	74	195	350	29
	100	305	-	305	100	265	420	44
	150	394	-	457	150	295	800	80
	200	457	-	521	201	360	1000	135
40	15	140	-	140	13	90	160	5,5
	20	152	-	152	19	108	160	7,5
	25	165	-	165	25	110	180	10
	32	178	-	178	32	125	200	14
	40	190	-	190	38	135	220	15,5
	50	216	-	216	49	150	240	20
	65	241	-	241	62	170	320	31
	80	283	-	283	74	195	420	44
	100	305	-	305	100	265	600	56
	150	403	-	457	150	300	1000	125
	200	502	-	521	201	360	1200	225
100	15	165	163	165	13	95	180	7,5
	20	190	190	190	19	113	200	12
	25	216	216	216	25	118	220	15
	32	229	229	229	32	130	240	19
	40	241	241	241	38	145	320	26
	50	292	295	292	49	160	420	35
	65	330	333	330	62	180	600	55
	80	356	359	356	74	205	1000	105
	100	432	435	432	100	275	1200	115

* Присоединение по ГОСТ 33259

КРАН ШАРОВОЙ С ШАРОМ В ОПОРАХ

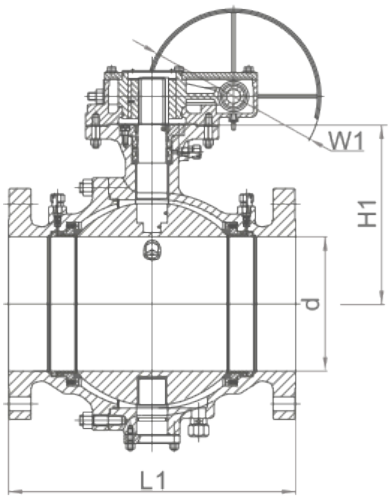

ДВУХСОСТАВНОЙ КОРПУС

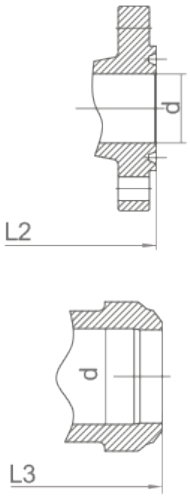

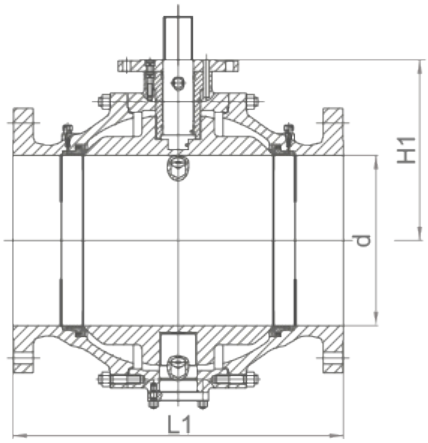

ТРЕХСОСТАВНОЙ КОРПУС

ГАБАРИТНЫЕ РАЗМЕРЫ PN 16

DN	Строительная длина		Проходное отверстие крана (d)	Высота (H1)	Диаметр штурвала (WI)	Вес, кг
мм	L1: B, F. *	L3:под приварку. *				
50	203	216	49	150	-	10
65	222	241	62	178	-	14
80	241	283	74	190	-	22
100	305	305	100	220	300	35
150	394	457	150	320	300	75
200	457	521	201	380	400	111
250	533	559	252	425	400	217
300	610	635	303	535	500	385
350	686	762	334	565	500	457
400	762	838	385	610	600	739
450	864	914	436	670	600	930
500	914	991	487	740	600	1660
600	1067	1143	589	840	600	2800
650	1143	1245	633	890	700	3380
700	1245	1346	684	950	700	4180
750	1295	1397	735	995	700	4700
800	1372	1524	779	1010	700	5750
850	1473	1626	830	1050	700	6570
900	1524	1727	874	1090	700	7550
до 2000				ПО ЗАПРОСУ		

* Присоединение по ГОСТ 33259

ГАБАРИТНЫЕ РАЗМЕРЫ PN 40

DN	Строительная длина		Проходное отверстие крана (d)	Высота (H1)	Диаметр штурвала (WI)	Вес, кг
мм	L1: B, F. *	L3:под приварку. *				
50	216	216	49	150	-	15
65	241	241	62	178	-	24
80	283	283	74	190	-	30
100	305	305	100	220	300	55
150	403	457	150	320	300	90
200	502	521	201	380	400	201
250	568	559	252	425	400	350
300	648	635	303	535	500	510
350	762	762	334	565	500	720
400	838	838	385	610	600	1330
450	914	914	436	670	600	1600
500	991	991	487	740	600	1980
600	1143	1143	589	840	700	2560
650	1245	1245	633	890	700	3260
700	1346	1346	684	950	700	4260
750	1397	1397	735	995	700	5430
800	1524	1524	779	10	700	6560
850	1626	1626	830	1050	700	7330
900	1727	1727	874	1090	700	8260
до 2000				ПО ЗАПРОСУ		

ГАБАРИТНЫЕ РАЗМЕРЫ PN 100

DN	Строительная длина			Проходное отверстие крана (d)	Высота (H1)	Диаметр штурвала (WI)	Вес, кг
мм	L1: B, F. *	L2: J. *	L3:под приварку. *				
50	292	295	292	49	155	-	33
65	330	333	330	62	183	-	47
80	356	359	356	74	200	300	58
100	432	435	432	100	225	400	83
150	559	562	559	150	310	400	180
200	660	664	660	201	390	400	340
250	787	791	787	252	435	500	530
300	838	841	838	303	550	500	960
350	889	892	889	334	580	500	1250
400	991	994	991	385	630	500	1550
450	1092	1095	1092	436	710	600	1830
500	1194	1200	1194	487	770	600	2320
600	1397	1407	1397	589	910	600	4670
650	1448	1461	1448	633	940	700	5750
700	1549	1562	1549	684	1000	700	6400
750	1651	1664	1651	735	1040	800	7060
800	1778	1794	1778	779	1060	800	8250
850	1930	1946	1930	830	1100	800	8980
900	2083	2099	2083	874	1150	1000	10180
до 2000					ПО ЗАПРОСУ		

* Присоединение по ГОСТ 33259

ПРИМЕНЕНИЕ УПЛОТНИТЕЛЬНЫХ МАТЕРИАЛОВ

ГРАФИК ЗАВИСИМОСТИ ПРИМЕНЕНИЯ РАЗЛИЧНЫХ ВИДОВ УПЛОТНЕНИЙ ОТ СООТНОШЕНИЯ ДАВЛЕНИЯ/ТЕМПЕРАТУРЫ

СТАТИЧЕСКОЕ СОСТОЯНИЕ

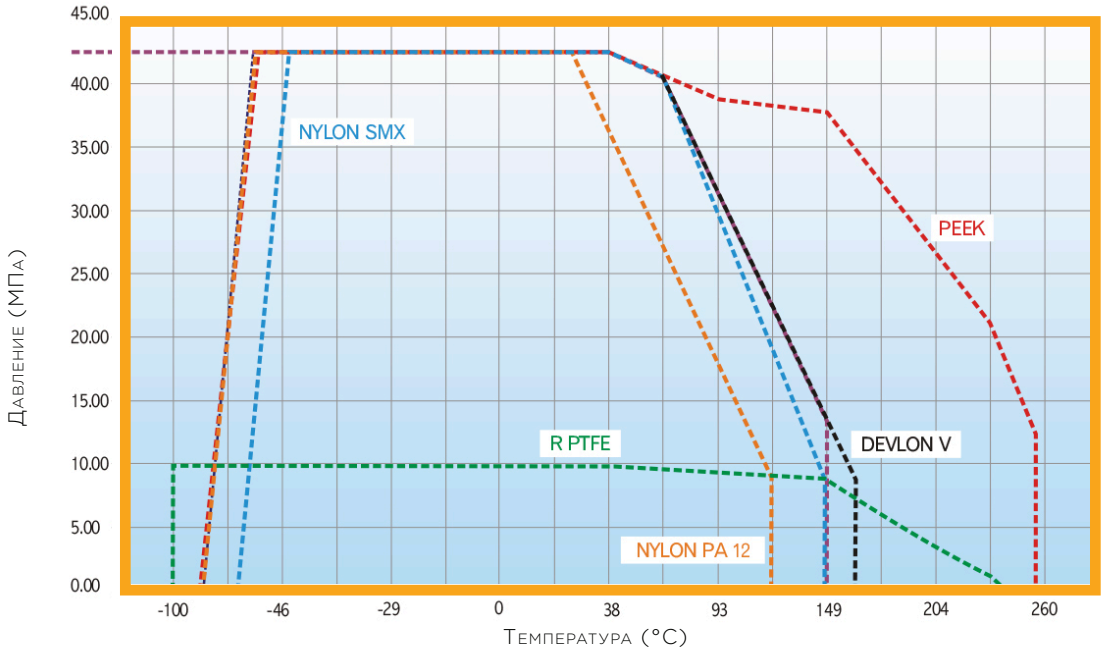
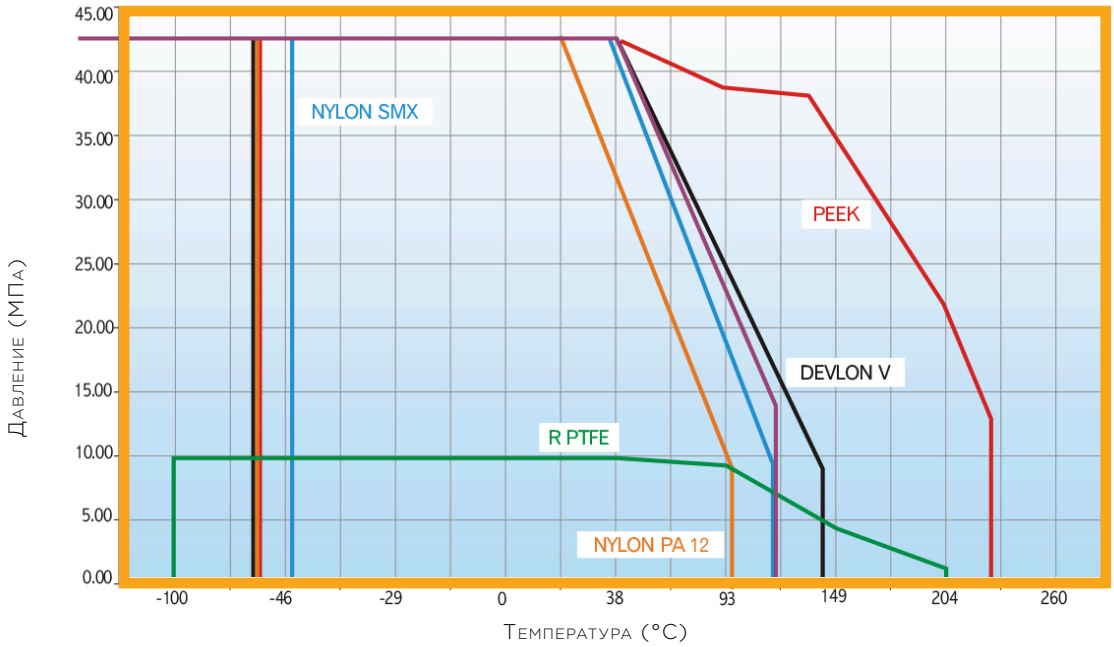
В РАБОЧЕМ СОСТОЯНИИ