НТ ВЭЛВ

ПРОИЗВОДСТВО И ПОСТАВКА
ТРУБОПРОВОДНОЙ АРМАТУРЫ

ЗАТВОРЫ ДИСКОВЫЕ
КРАНЫ ШАРОВЫЕ
ЗАДВИЖКИ
КЛАПАНЫ ЗАПОРНЫЕ
КЛАПАНЫ ОБРАТНЫЕ

КАЧЕСТВО – ЗАЛОГ УВЕРЕННОСТИ В БУДУЩЕМ!

НТ ВАЛВ

- высокая квалификация инженерно-расчетной группы
- большой опыт производственного персонала
- быстрая доставка собственным транспортом
- обучение персонала заказчика

СОДЕРЖАНИЕ

СЕРИЯ NTD - ЗАТВОР ДИСКОВЫЙ 04

Особенности конструкции 06
Затвор дисковый осевой 07
Затвор дисковый с двойным эксцентриситетом 07
Затвор дисковый с тройным эксцентриситетом 08
PN 16 10
PN 40 11
PN 100 12

СЕРИЯ NTB - КРАН ШАРОВОЙ 13

Особенности конструкции 14
Кран шаровой с плавающим шаром
PN 16/40/100 15
Кран шаровой с шаром в опорах
PN 16 16
PN 40/100 17
Применение уплотнительных материалов 18

СЕРИЯ NTG - ЗАДВИЖКА 19

Задвижка клиновая 21
PN 16 22
PN 40 23
ANSI 600 24
ANSI 900 25
ANSI 1500 26
Задвижка параллельная 27
ANSI 150 28
ANSI 300 29
Задвижка шиберная тип «К» 30

СЕРИЯ НТКЗ - КЛАПАН ЗАПОРНЫЙ 33

PN 16/25/40 35
ANSI 600 36
ANSI 900 37
ANSI 1500 38

СЕРИЯ НТКО - КЛАПАН ОБРАТНЫЙ 39

Клапан обратный поворотный
PN 16/25/40 41
ANSI 600 42
ANSI 900 43
ANSI 1500 44
Клапан обратный подъемный
PN 16/25/40 45
ANSI 150/300/600 46
Клапан обратный двухстворчатый
PN 16/25/40 47
ANSI 600 48

СЕРИЯ NTD

ЗАТВОР ДИСКОВЫЙ

ОБЩИЕ СВЕДЕНИЯ

Назначение	Запорная арматура
Конструкция в соотвествии	ТУ 3742-005-26003183-2016
Испытания в соотвествии	ТУ 3742-005-26003183-2016

ТЕХНИЧЕСКИЕ ХАРАКТЕРИСТИКИ

Номинальное давление	PN 16-420/ ANSI 150-2500
Номинальный диаметр	DN 80-3000
Температура среды	от + 525°C до -196°C
Класс герметичности	Регулирующая IV-VI по ГОСТ 9544 Запорная “А” по ГОСТ 9544
Уплотнение в затворе	Me/Me, PTFE, EPDM
Присоединение	Фланцевое, сварное, межфланцевое
Материал корпуса	Углеродистые стали, низкотемпературные углеродистые стали, нержавеющие стали, специальные сплавы
Варианты исполнения	Осевые, с двойным - тройным эксцентриситетом
Исполнительные механизмы	В соотвествии с требованиями заказчика

ОСОБЕННОСТИ КОНСТРУКЦИИ

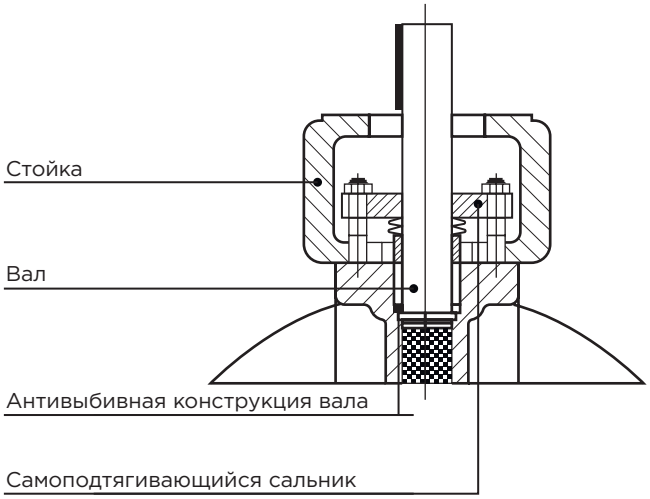

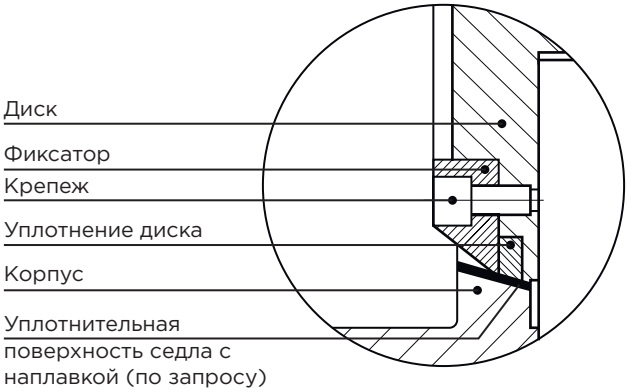

№	Конструктивные особенности	Преимущества
1	Антивыбивная конструкция вала	Гарантированная защита от выбивания вала обеспечивается специальным упорным буртиком
2	Возможность оперативной замены уплотнения диска	Высокая ремонтопригодность, возможность обслуживания на месте без применения специальных инструментов и сертифицированного производителем персонала
3	Самоподтягивающаяся конструкция сальника	Самоподтягивающееся уплотнение вала с низкой утечкой в окружающую среду, обеспечивает предупредительное и постоянное сжатие сальниковой набивки на протяжении 5000 циклов до момента, когда потребуется регулировка или замена сальниковой набивки
4	Стандартное уплотнение в затворе «металл/металл» с обеспечением высокой герметичности	Стандартно высокая герметичность обеспечивается стабильно высоким качеством обработки и минимальными допусками при изготовлении комплектующих
5	Соответствие фланца для установки привода стандарту ISO 5211	Возможность замены исполнительного механизма в соответствии с корректировками технологического процесса или необходимости перехода на другой тип привода (например, с пневматического на электрический)

ЗАТВОР ДИСКОВЫЙ ОСЕВОЙ

ОСОБЕННОСТИ КОНСТРУКЦИИ

№	Конструктивные особенности	Преимущества
1	Конструктивная компактность и малый вес изделия	Высокая ремонтопригодность - простота обслуживания и ремонта
2	Минимальный комплект деталей	

ЗАТВОР ДИСКОВЫЙ С ДВОЙНЫМ ЭКСЦЕНТРИСИТЕТОМ

Затворы дисковые с двойным эксцентриситетом обеспечивают быстрое открытие клапана, что позволяет избежать износ седла и диска и уменьшает вероятность протечки.

СХЕМА ПОВОРОТА ДИСКА С ДВОЙНЫМ ЭКСЦЕНТРИСИТЕТОМ

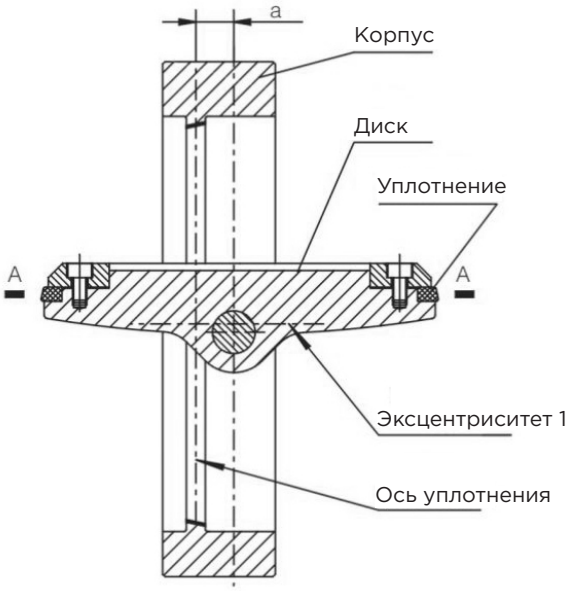

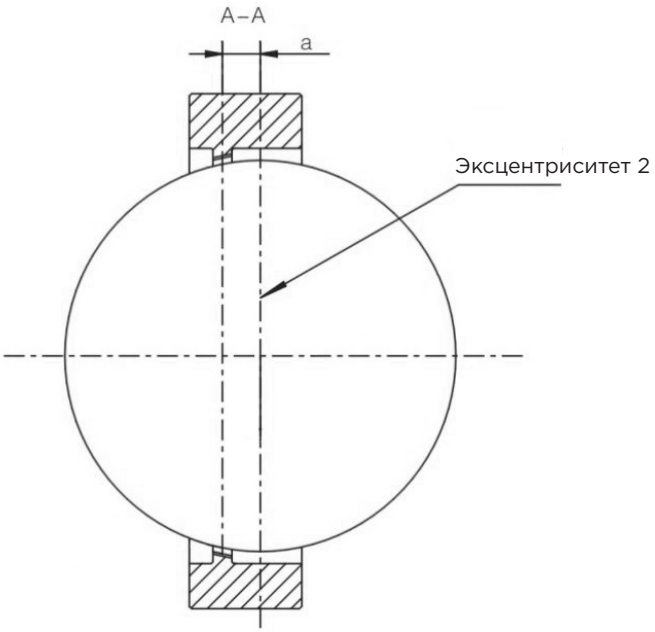

ОСОБЕННОСТИ КОНСТРУКЦИИ

№	Конструктивные особенности	Преимущества
1	Конструктивная компактность и малый вес изделия	Легкость монтажа и обслуживания
2	Наличие двойного эксцентриситета	Обеспечение и сохранение высокого класса герметичности (двусторонняя герметичность - опция) Возможность осуществления функции регулирования Увеличенный ресурс, благодаря меньшему трению в затворе

ЗАТВОР ДИСКОВЫЙ С ТРОЙНЫМ ЭКСЦЕНТРИСИТЕТОМ

Затворы дисковые с тройным эксцентриситетом обеспечивают возможность подачи среды в обоих направлениях, полную герметичность в затворе и точное регулирование. Данная конструкция предусматривает контакт уплотнения диска с седлом корпуса только в конечном закрытом положении, трение в затворе минимизировано.

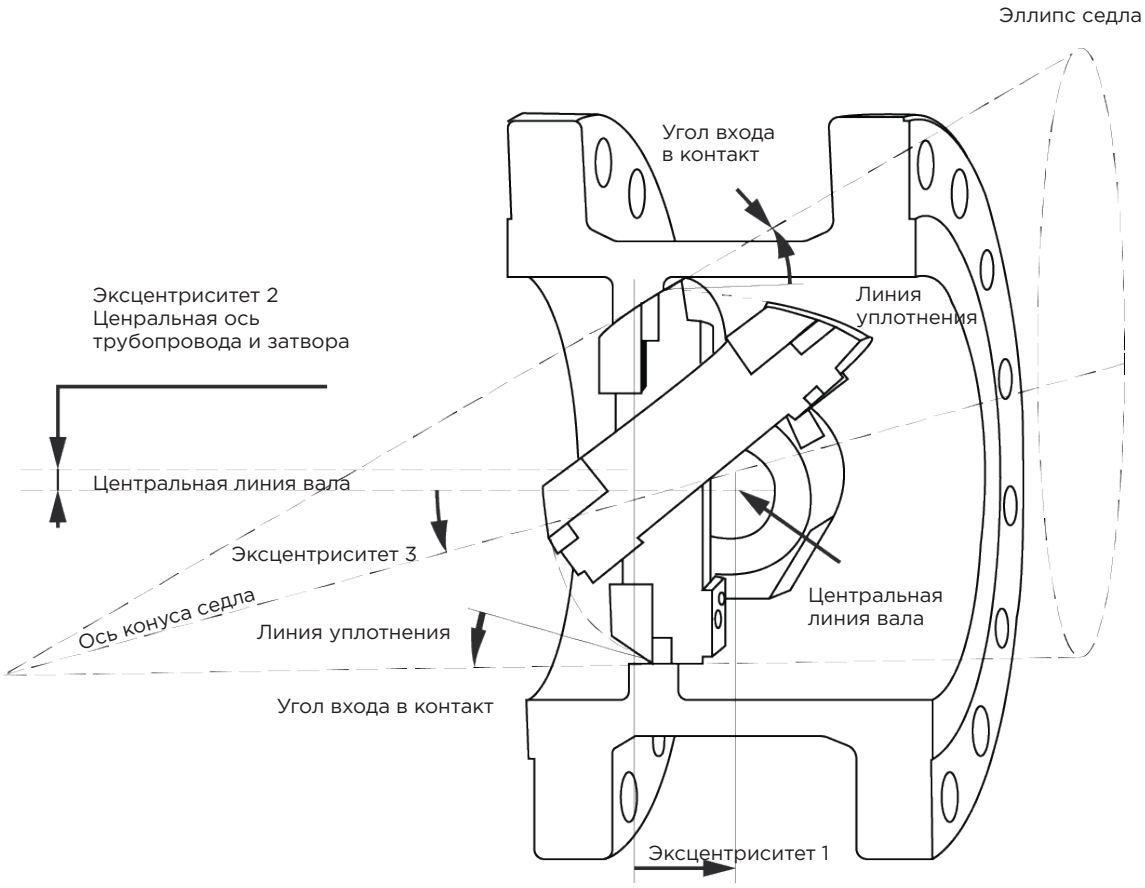

ОСОБЕННОСТИ КОНСТРУКЦИИ

№	Конструктивные особенности	Преимущества
1	Конструктивная компактность и малый вес изделия	Легкость монтажа и обслуживания
2	Наличие тройного эксцентриситета	Обеспечение и сохранение максимального класса герметичности, двусторонняя герметичность Точность регулирования 100:1 Увеличенный ресурс, благодаря минимальному трению в затворе Равномерное уплотнение по всей поверхности седла

ПРОПУСКНАЯ СПОСОБНОСТЬ KV/CV

В ЗАВИСИМОСТИ ОТ УГЛА ОТКРЫТИЯ, ДЛЯ ЗАТВОРОВ ДИСКОВЫХ С ТРОЙНЫМ ЭКСЦЕНТРИСИТЕТОМ

ОСНОВНЫЕ РАЗМЕРЫ И ВЕС PN 16/ ANSI 150

DN мм	10°	20°	30°	40°	50°	60°	70°	80°	90°
80	5/6	20/23	33/39	46/54	61/71	82/96	109/128	133/156	141/165
100	10/12	36/42	61/72	84/98	111/130	150/176	200/234	243/285	257/302
150	26/31	50/59	86/101	151/178	253/297	382/448	525/616	646/758	679/796
200	48/57	92/108	158/185	279/327	464/544	700/821	964/1130	1185/1390	1245/1460
250	84/99	159/187	273/320	483/566	803/942	1211/1420	1672/1960	2055/2410	2158/2530
300	125/147	238/279	407/478	722/846	1203/1410	1808/2120	2490/2920	3070/3600	3224/3780
350	171/201	324/380	555/651	981/1150	1638/1920	245/2890	3395/3980	4171/4890	4384/5140
400	266/313	507/594	870/1020	1535/1800	2550/2990	3847/4510	5297/6210	6517/7640	6841/8020
450	325/413	667/782	1143/1340	2022/2370	3361/3940	5066/5940	6977/8180	8615/10100	9041/10600
500	434/509	823/965	1407/1650	2490/2920	4145/4860	6261/7340	8615/10100	10577/12400	11089/13000
600	626/734	1186/1390	2030/2380	3591/4210	5971/7000	9041/10600	12368/14500	15269/17900	16036/18800
700	904/1060	1714/2010	2943/3450	5203/6100	8615/10100	13050/15300	17998/21100	22093/5900	23202/27200
750	1024/1200	1936/2270	3309/3880	5860/6870	9724/11400	14671/17200	20216/23700	24908/29200	26187/30700
800	1169/1370	2209/2590	3787/4440	6687/7840	11089/13000	16804/19700	23116/27100	28405/33300	2955/35000
900	1433/1680	2712/3180	4649/5450	8214/9630	13648/16000	20642/24200	28405/33300	34888/40900	36679/43000
1000	1893/2220	3591/4210	6150/7210	10833/12700	18083/21200	27210/31900	37532/44000	46147/54100	48535/56900
1200	2661/3120	5050/5920	8615/10100	15269/17900	25419/29800	38385/45000	52800/61900	64914/76100	68240/80000

ОСНОВНЫЕ РАЗМЕРЫ И ВЕС PN 40/ ANSI 300

DN мм	10°	20°	30°	40°	50°	60°	70°	80°	90°
80	5/6	20/23	33/39	46/54	61/71	82/96	109/128	133/156	141/165
100	10/12	36/42	61/72	84/98	111/130	150/176	200/234	243/285	257/302
150	21/25	46/54	78/91	139/162	230/268	350/407	481/559	592/689	623/725
200	38/45	84/98	143/166	256/298	423/492	641/746	886/1030	1084/1260	1144/1330
250	70/82	153/178	259/301	464/540	766/891	1161/1350	1600/1860	1969/2290	2073/2410
300	83/122	229/266	387/450	694/807	1144/1330	1737/2020	2391/2780	2941/3420	3096/3600
350	143/167	312/363	527/613	946/1100	1557/1810	2365/2750	3251/3780	4008/4660	4214/4900
400	213/248	463/539	783/910	1401/1630	2313/2690	3517/4090	4825/5610	5951/6920	6261/7280
450	280/326	610/710	1032/1200	1849/2150	3053/3550	4627/5380	6364/7400	7835/9110	8247/9590
500	346/403	753/876	1273/1480	2279/2650	3767/4380	5710/6640	7852/9130	9718/11300	10148/11800
600	499/580	1084/1260	1832/2130	3285/3820	5427/6310	8230/9570	11266/13100	13932/16200	14706/17100
700	726/844	1582/1840	2666/3100	4782/5560	7903/9190	11954/13900	16426/19100	20296/23600	21328/24800
750	1848/986	1849/2150	3113/3620	5581/6490	9202/10700	14018/16300	19264/22400	23650/27500	24940/29000
800	954/1110	2081/2420	3509/4080	6287/7310	10406/12100	15738/18300	21672/25200	26660/31000	28036/32600
900	1212/1410	2640/3070	4463/5190	7998/9300	13244/15400	20038/23300	27520/32000	33884/39400	35690/41500
1000	1462/1700	3173/3690	5358/6230	9632/11200	15824/18400	24080/28000	33024/38400	40764/47400	42914/49900
1200	1754/2040	3818/4440	6450/7500	11524/13400	19092/22200	28982/33700	39818/46300	49020/57000	51600/60000

ЗАТВОР ДИСКОВЫЙ С ТРОЙНЫМ ЭКСЦЕНТРИСИТЕТОМ PN 16

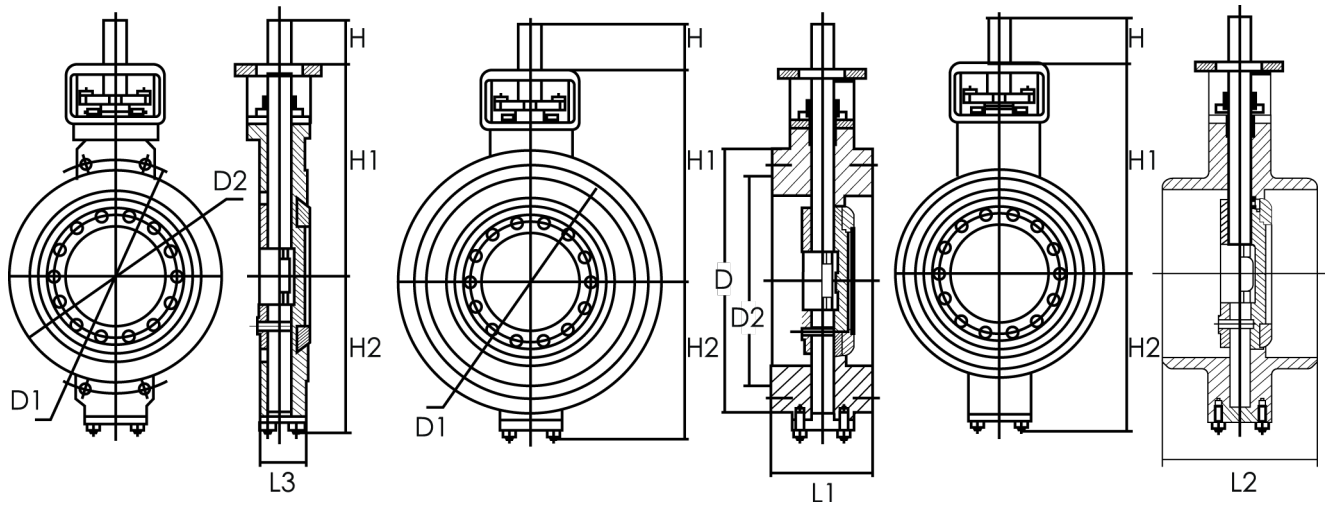

МЕЖФЛАНЦЕВЫЙ ФЛАНЦЕВЫЙ ПОД ПРИВАРКУ ВСТЫК

ГАБАРИТНЫЕ РАЗМЕРЫ PN 16

DN мм	L1	L2	L3	D	D1	D2	H1	H2	H
80	114	180	49	200	160	132	165	135	34
100	127	190	56	220	180	156	194	145	34
125	140	200	64	250	210	184	215	160	34
150	140	210	70	285	240	211	255	180	34
200	152	230	71	340	295	266	279	210	64
250	165	250	76	405	355	319	294	250	64
300	178	270	83	460	410	370	330	275	79
350	190	290	92	520	470	429	370	311	79
400	216	310	102	580	525	480	460	345	79
450	222	330	114	640	585	548	451	375	109
500	229	350	127	715	650	609	496	420	109
600	267	390	154	840	770	720	584	485	109
700	292	430	165	910	840	794	635	520	129
800	318	470	190	1025	950	901	725	580	129
900	330	510	203	1125	1050	1001	755	635	199
1000	410	550	216	1255	1170	1112	839	700	199
1200	470	630	254	1485	1390	1328	879	830	199
1400	530	710	390	1685	1590	1530	1016	930	249
1600	600	790	440	1930	1820	1750	1127	1065	249
1800	670	870	490	2130	2020	1950	1265	1165	249
2000	760	950	540	2345	2230	2150	1390	1280	249
3000	ПО ЗАПРОСУ								

ЗАТВОР ДИСКОВЫЙ С ТРОЙНЫМ ЭКСЦЕНТРИСИТЕТОМ PN 40

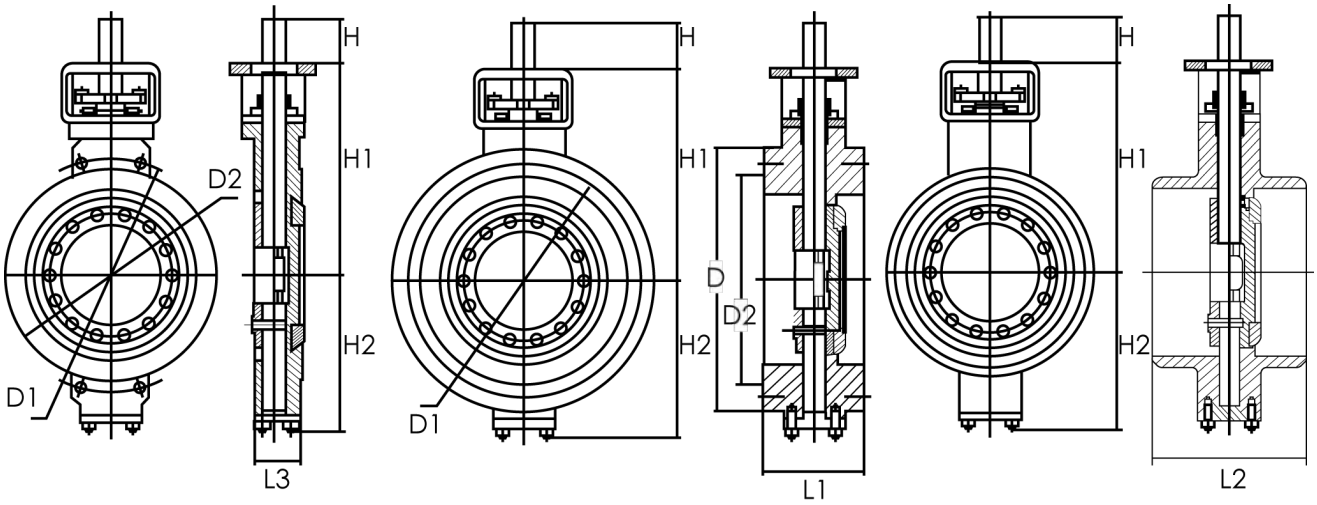

МЕЖФЛАНЦЕВЫЙ ФЛАНЦЕВЫЙ ПОД ПРИВАРКУ ВСТЫК

ГАБАРИТНЫЕ РАЗМЕРЫ PN 40

DN мм	L1	L2	L3	D	D1	D2	H1	H2	H
80	180	180	49	200	160	132	165	135	34
100	190	190	56	235	190	156	204	155	34
125	200	200	64	270	220	184	230	175	34
150	210	210	70	300	250	211	270	195	64
200	230	230	71	375	320	284	304	235	64
250	250	250	76	50	385	345	319	275	79
300	270	270	83	515	450	409	409	310	79
350	290	290	92	580	510	465	499	350	109
400	310	310	102	660	585	535	515	400	109
450	330	330	114	685	610	560	486	10	109
500	350	350	127	755	70	615	531	455	129
600	390	390	178	890	795	735	629	530	129
700									
800									
900									
1000									
1200									
1400									
1600									
1800									
2000									
3000									

ПО ЗАПРОСУ

ЗАТВОР ДИСКОВЫЙ С ТРОЙНЫМ ЭКСЦЕНТРИСИТЕТОМ PN 100

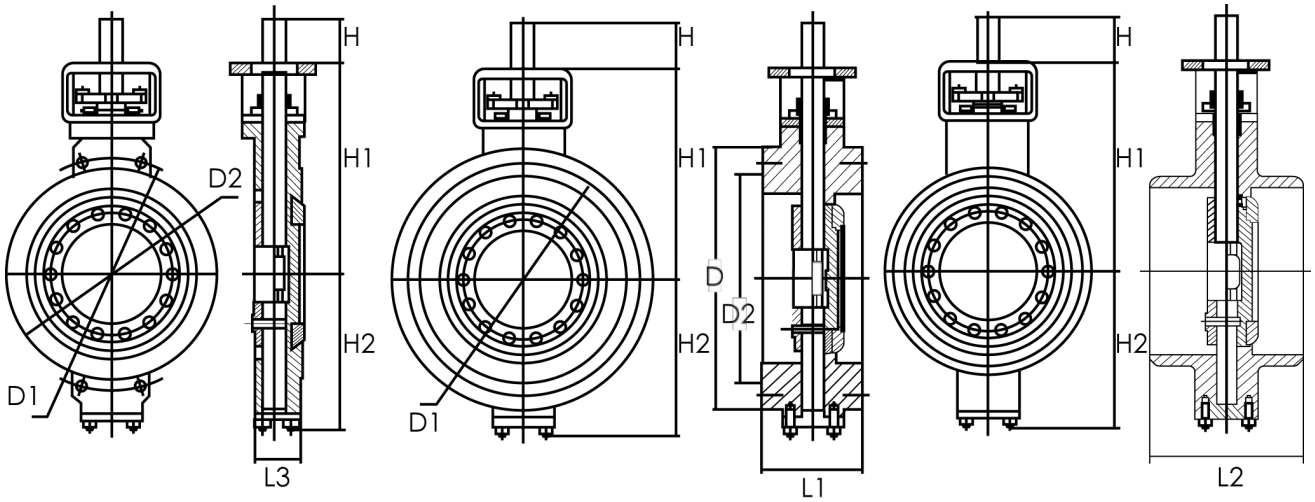

МЕЖФЛАНЦЕВЫЙ ФЛАНЦЕВЫЙ ПОД ПРИВАРКУ ВСТЫК

ГАБАРИТНЫЕ РАЗМЕРЫ PN 100

DN мм	L1	L2	L3	D	D1	D2	H1	H2	H
80	180	180	64	230	180	132	190	160	44
100	190	190	64	265	210	156	229	180	44
125	200	200	70	315	250	184	265	210	79
150	210	210	76	355	290	211	305	230	79
200	230	230	89	430	360	284	344	275	79
250	250	250	114	505	430	345	359	315	79
300	270	270	114	585	500	409	464	365	109
350	290	290	127	655	560	465	454	405	109
400	310	310	140	715	620	535	555	440	129
450	330	330	152	800	675	560	575	480	129
500	350	350	152	870	760	615	606	530	129
600	390	390	178	990	875	735	694	595	178
700									
800									
900									
1000									
1200									
1400									
1600									
1800									
2000									
3000									

ПО ЗАПРОСУ

СЕРИЯ NTB

КРАН ШАРОВОЙ

ОБЩИЕ СВЕДЕНИЯ

Назначение	Запорная арматура
Конструкция в соотвествии	ТУ 3742-006-26003183-2016
Испытания в соотвествии	ТУ 3742-006-26003183-2016

ТЕХНИЧЕСКИЕ ХАРАКТЕРИСТИКИ

Номинальное давление	PN 16-420/ ANSI 150-2500
Номинальный диаметр	DN 10-1200
Температура среды	от + 425°C до -196°C
Класс герметичности	“A” по ГОСТ 9544
Уплотнение в затворе	Me/Me, PTFE, PEEK
Присоединение	Фланцевое, сварное, межфланцевое, резьбовое
Материал корпуса	Углеродистые стали, низкотемпературные углеродистые стали, нержавеющие стали, специальные сплавы
Варианты исполнения	С плавающим шаром, с шаром в опорах, 3-х ходовой, 4-х ходовой, с верхней загрузкой шара
Исполнительные механизмы	В соотвествии с требованиями заказчика
Специальные исполнения	Контроль протечки, удлинённый вал, подземное исполнение, криогенное исполнение, односоставной корпус, паровая рубашка обогрева, подвод герметика и смазки

ПРЕИМУЩЕСТВА КОНСТРУКЦИИ

Простота конструкции, высокое качество изготовления
Высокая герметичность (в том числе двунаправленная) и надёжность
Применимость для загрязнённых и вязких сред
Антистатическая защита
Усиленное сальниковое уплотнение
Противопожарное исполнение
Антивыбивная конструкция вала

КРАН ШАРОВОЙ С ПЛАВАЮЩИМ ШАРОМ

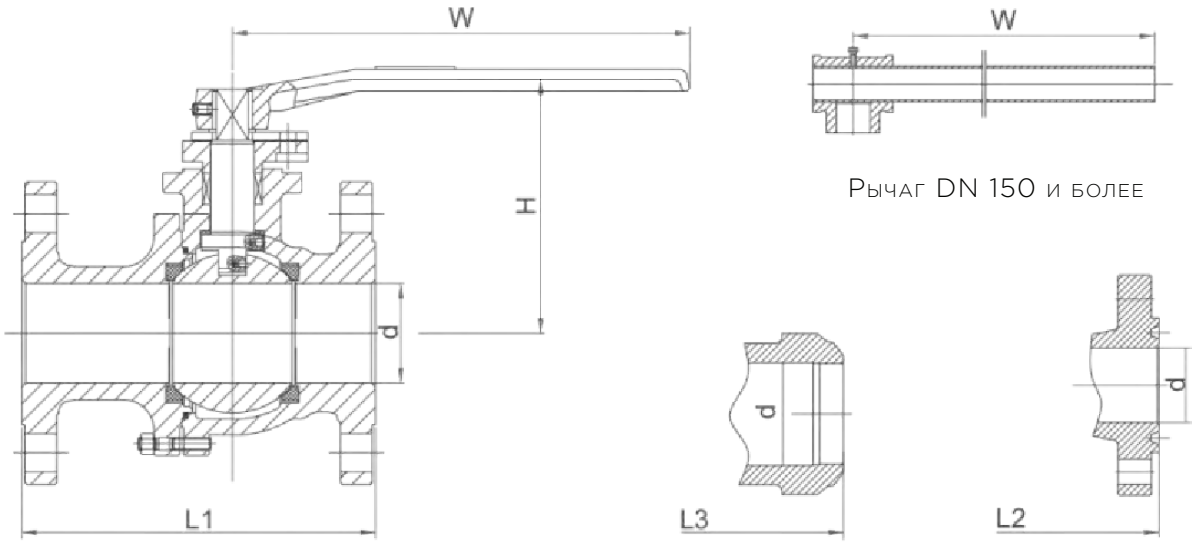

ГАБАРИТНЫЕ РАЗМЕРЫ PN 16/40/100

PN	DN	Строительная длина			Проходное отверстие крана (d)	Высота (H)	Длина рычага (W)	Вес, кг
	мм	L1: B, F. *	L2: J *	L3:под приварку. *				
16	15	130	-	140	13	90	160	4,8
	20	130	-	152	19	100	160	6
	25	140	-	165	25	105	180	8,3
	32	165	-	178	32	125	200	12
	40	165	-	190	38	135	220	13,5
	50	203	-	216	49	150	240	16,5
	65	222	-	241	62	170	320	22,5
	80	241	-	283	74	195	350	29
	100	305	-	305	100	265	420	44
	150	394	-	457	150	295	800	80
	200	457	-	521	201	360	1000	135
40	15	140	-	140	13	90	160	5,5
	20	152	-	152	19	108	160	7,5
	25	165	-	165	25	110	180	10
	32	178	-	178	32	125	200	14
	40	190	-	190	38	135	220	15,5
	50	216	-	216	49	150	240	20
	65	241	-	241	62	170	320	31
	80	283	-	283	74	195	420	44
	100	305	-	305	100	265	600	56
	150	403	-	457	150	300	1000	125
	200	502	-	521	201	360	1200	225
100	15	165	163	165	13	95	180	7,5
	20	190	190	190	19	113	200	12
	25	216	216	216	25	118	220	15
	32	229	229	229	32	130	240	19
	40	241	241	241	38	145	320	26
	50	292	295	292	49	160	420	35
	65	330	333	330	62	180	600	55
	80	356	359	356	74	205	1000	105
	100	432	435	432	100	275	1200	115

* Присоединение по ГОСТ 33259

КРАН ШАРОВОЙ С ШАРОМ В ОПОРАХ

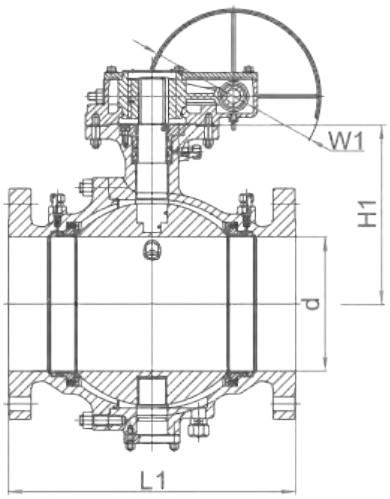

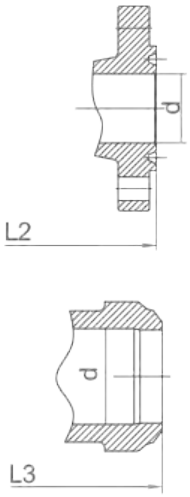

ДВУХСОСТАВНОЙ КОРПУС

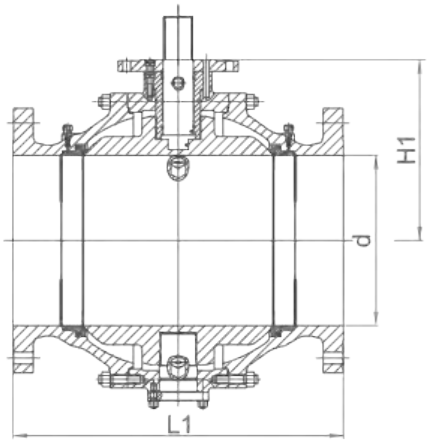

ТРЕХСОСТАВНОЙ КОРПУС

ГАБАРИТНЫЕ РАЗМЕРЫ PN 16

DN	Строительная длина		Проходное отверстие крана (d)	Высота (H1)	Диаметр штурвала (WI)	Вес, кг
мм	L1: B, F. *	L3:под приварку. *				
50	203	216	49	150	-	10
65	222	241	62	178	-	14
80	241	283	74	190	-	22
100	305	305	100	220	300	35
150	394	457	150	320	300	75
200	457	521	201	380	400	111
250	533	559	252	425	400	217
300	610	635	303	535	500	385
350	686	762	334	565	500	457
400	762	838	385	610	600	739
450	864	914	436	670	600	930
500	914	991	487	740	600	1660
600	1067	1143	589	840	600	2800
650	1143	1245	633	890	700	3380
700	1245	1346	684	950	700	4180
750	1295	1397	735	995	700	4700
800	1372	1524	779	1010	700	5750
850	1473	1626	830	1050	700	6570
900	1524	1727	874	1090	700	7550
до 2000				ПО ЗАПРОСУ		

* Присоединение по ГОСТ 33259

ГАБАРИТНЫЕ РАЗМЕРЫ PN 40

DN	Строительная длина		Проходное отверстие крана (d)	Высота (H1)	Диаметр штурвала (WI)	Вес, кг
мм	L1: B, F. *	L3:под приварку. *				
50	216	216	49	150	-	15
65	241	241	62	178	-	24
80	283	283	74	190	-	30
100	305	305	100	220	300	55
150	403	457	150	320	300	90
200	502	521	201	380	400	201
250	568	559	252	425	400	350
300	648	635	303	535	500	510
350	762	762	334	565	500	720
400	838	838	385	610	600	1330
450	914	914	436	670	600	1600
500	991	991	487	740	600	1980
600	1143	1143	589	840	700	2560
650	1245	1245	633	890	700	3260
700	1346	1346	684	950	700	4260
750	1397	1397	735	995	700	5430
800	1524	1524	779	10	700	6560
850	1626	1626	830	1050	700	7330
900	1727	1727	874	1090	700	8260
до 2000				ПО ЗАПРОСУ		

ГАБАРИТНЫЕ РАЗМЕРЫ PN 100

DN	Строительная длина			Проходное отверстие крана (d)	Высота (H1)	Диаметр штурвала (WI)	Вес, кг
мм	L1: B, F. *	L2: J. *	L3:под приварку. *				
50	292	295	292	49	155	-	33
65	330	333	330	62	183	-	47
80	356	359	356	74	200	300	58
100	432	435	432	100	225	400	83
150	559	562	559	150	310	400	180
200	660	664	660	201	390	400	340
250	787	791	787	252	435	500	530
300	838	841	838	303	550	500	960
350	889	892	889	334	580	500	1250
400	991	994	991	385	630	500	1550
450	1092	1095	1092	436	710	600	1830
500	1194	1200	1194	487	770	600	2320
600	1397	1407	1397	589	910	600	4670
650	1448	1461	1448	633	940	700	5750
700	1549	1562	1549	684	1000	700	6400
750	1651	1664	1651	735	1040	800	7060
800	1778	1794	1778	779	1060	800	8250
850	1930	1946	1930	830	1100	800	8980
900	2083	2099	2083	874	1150	1000	10180
до 2000					ПО ЗАПРОСУ		

* Присоединение по ГОСТ 33259

ПРИМЕНЕНИЕ УПЛОТНИТЕЛЬНЫХ МАТЕРИАЛОВ

ГРАФИК ЗАВИСИМОСТИ ПРИМЕНЕНИЯ РАЗЛИЧНЫХ ВИДОВ УПЛОТНЕНИЙ ОТ СООТНОШЕНИЯ ДАВЛЕНИЯ/ТЕМПЕРАТУРЫ

СТАТИЧЕСКОЕ СОСТОЯНИЕ

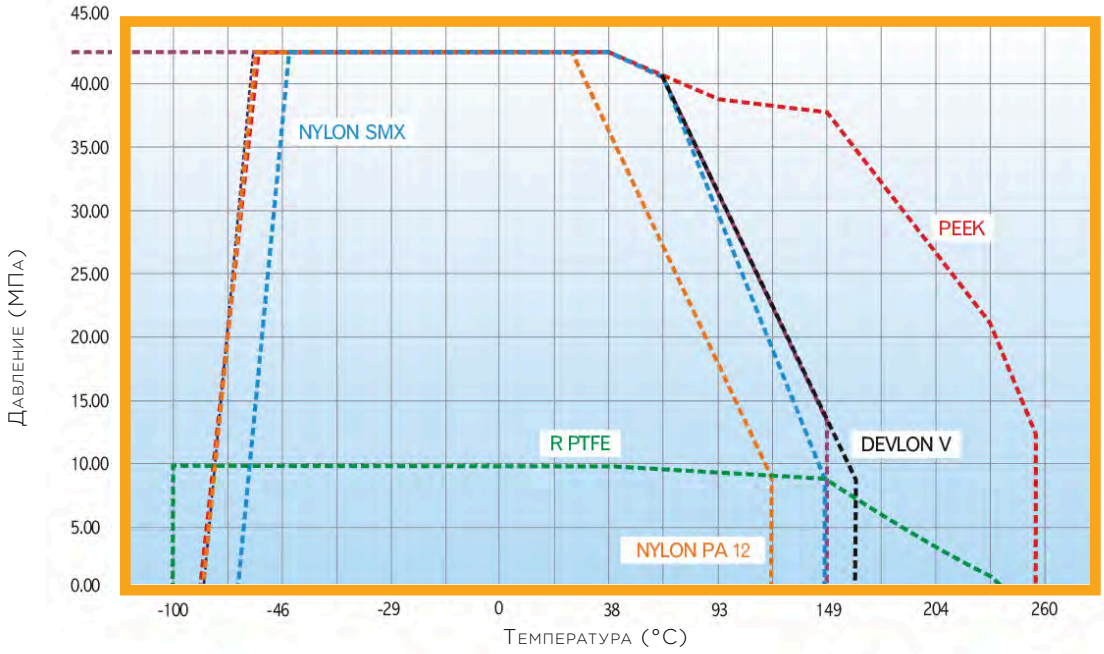

В РАБОЧЕМ СОСТОЯНИИ

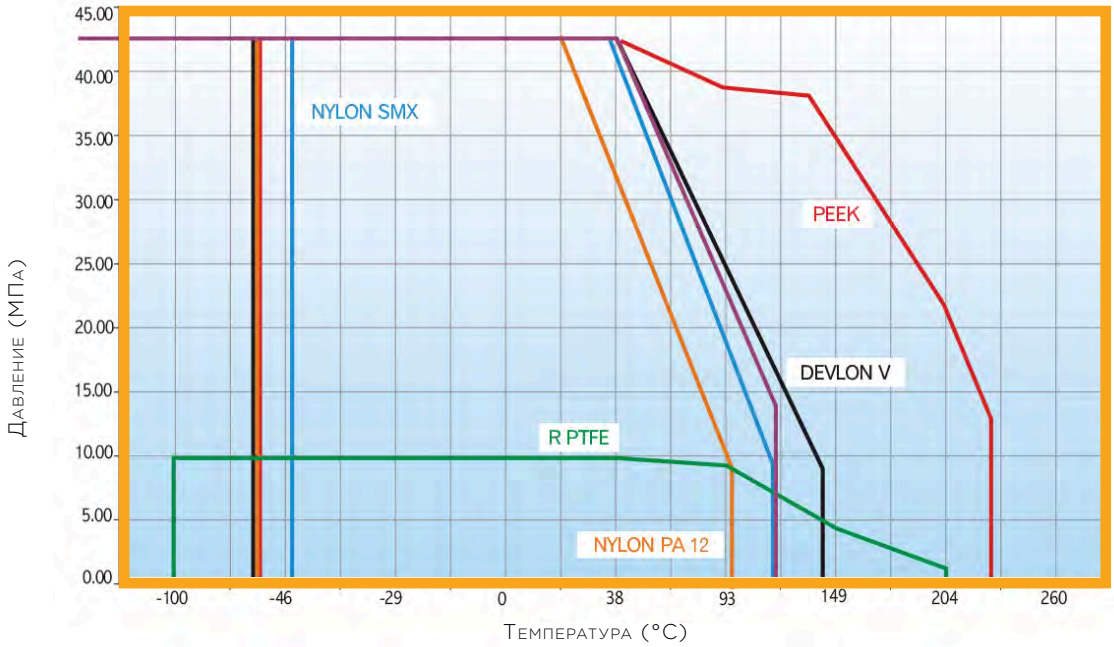

СЕРИЯ NTG

ЗАДВИЖКА

ОБЩИЕ СВЕДЕНИЯ

Назначение	Запорная арматура
Конструкция в соотвествии	API 600, API 60 и ASME B 16.34
Испытания в соотвествии	API 598, ГОСТ 9544, ГОСТ 33257

ТЕХНИЧЕСКИЕ ХАРАКТЕРИСТИКИ

Номинальное давление	PN 16-420/ ANSI 150-2500
Номинальный диаметр	DN 15-1500
Температура среды	от + 565°C до -196°C
Класс герметичности	“A” по ГОСТ 9544
Уплотнение в затворе	Me/Me, PTFE
Присоединение	Фланцевое, сварное, муфтовое
Материал корпуса	Углеродистые стали, нержавеющие стали, специальные сплавы
Варианты исполнения	Клиновидные, параллельные, шиберные, с выдвежным и невыдвижным шпинделем
Исполнительные механизмы	Ручной, пневматический, электрический
Строительная длина	по ASME B 16.10, API 600, API 6D

СЕРИЯ NTG

ЗАДВИЖКА КЛИНОВАЯ

PN 16

ТЕХНИЧЕСКИЕ ХАРАКТЕРИСТИКИ

01 **Конструкция и производство по API 600, API 6D, ASME B 16.34**

02 **Строительная длина по ASME B 16.10, API 600, API 6D**

03 **Фланцевое присоединение по ГОСТ 33259, EN 1092-1**

04 **Испытания по API 598, ГОСТ 9544, ГОСТ 33257**

05 **Материалы корпуса: углеродистые, стали, нержавеющие стали и пр.материалы по требованию заказчика**

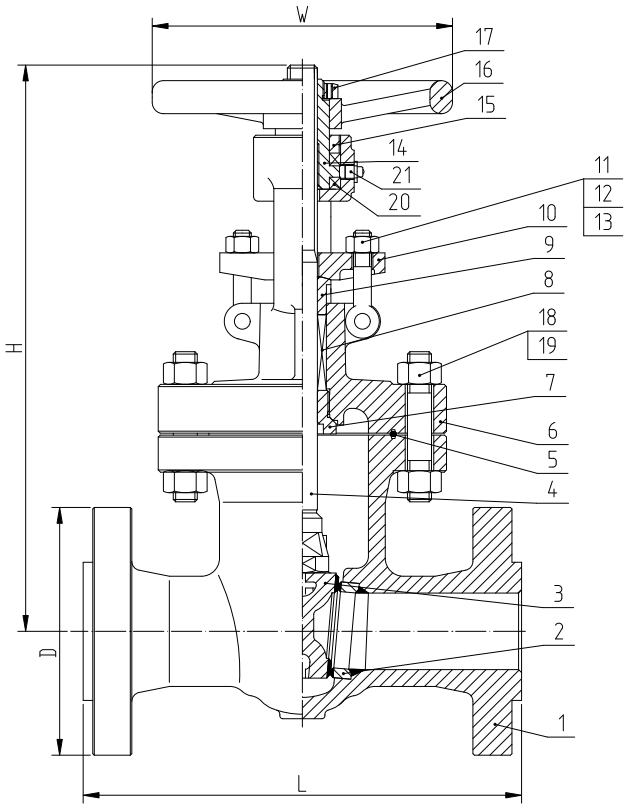

ОСНОВНЫЕ РАЗМЕРЫ И ВЕС

DN мм	L	H (открыт)	W	Вес (кг)
50	250	438	240	29
65	270	452	240	33
80	280	530	280	46
100	300	620	320	63
125	325	756	360	108
150	350	845	360	134
200	400	1041	400	192
250	450	1244	450	273
300	500	1474	560	379
350	550	1663	640	590
400	600	1886	460	849
500	700	2105	460	1200

ОСНОВНЫЕ ЧАСТИ И МАТЕРИАЛЫ

№	ДЕТАЛЬ	Материал
1	Корпус ASTM	A216 WCB
2	Седло ASTM	AI05+13Cr
3	Клин	ASTM A216 WCB+13Cr
4	Шток ASTM	AI82-F6a CL.2
5	Прокладка	304 + Графит
6	Крышка ASTM	A216 WCB
7	Упор ASTM	A276-410
8	Сальник	Графит
9	Втулка ASTM	A276-410
10	Фланец ASTM	A216 WCB

№	ДЕТАЛЬ	Материал
11	Болт ASTM	A193-B7
12	Гайка ASTM	A194-2H
13	Ось	1035
14	Гайка ходовая	ASTM A439-D2
15	Втулка	1035
16	Маховик	ASTM A216 WCB
17	Шпилька	ASTM A193-B7
18	Гайка	ASTM A194-2H
19	Гайка	1035
20	Гайка	1035
21	Заглушка	Бронза

PN 40

ТЕХНИЧЕСКИЕ ХАРАКТЕРИСТИКИ

01 **Конструкция и производство по API 600, API 6D, ASME B 16.34**

02 **Строительная длина по ASME B 16.10, API 600, API 6D**

03 **Фланцевое присоединение по ГОСТ 33259, EN 1092-1**

04 **Испытания по API 598, ГОСТ 9544, ГОСТ 33257**

05 **Материалы корпуса: углеродистые, стали, нержавеющие стали и пр.материалы по требованию заказчика**

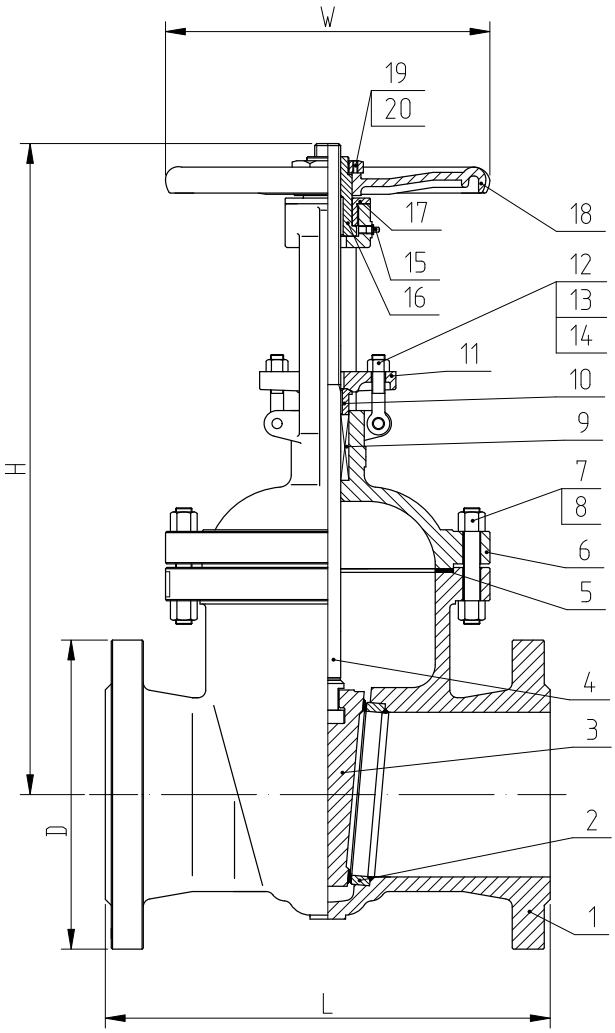

ОСНОВНЫЕ РАЗМЕРЫ И ВЕС

DN мм	L	H (открыт)	W	Вес (кг)
50	250	438	280	29
65	280	473	280	38
80	310	550	320	51
100	350	669	360	81
125	400	776	400	128
150	450	883	400	155
200	550	1086	450	265
250	650	1298	560	370
300	750	1531	640	550
350	850	1700	460	840
400	950	1820	460	1190

ОСНОВНЫЕ ЧАСТИ И МАТЕРИАЛЫ

№	ДЕТАЛЬ	Материал
1	Корпус	ASTM A216 WCB
2	Седло	ASTM A105+13Cr
3	Клин	ASTM A216 WCB+13Cr
4	Шток	ASTM A182-F6a CL.2
5	Прокладка	304+Графит
6	Крышка	ASTM A216 WCB
7	Шпилька	ASTM A193-B7
8	Гайка	ASTM A194-2H
9	Сальник	Графит
10	Втулка	ASTM A276-410

№	ДЕТАЛЬ	Материал
11	Фланец	ASTM A216 WCB
12	Болт	ASTM A193-B7
13	Гайка	ASTM A194-2H
14	Ось	1035
15	Заглушка	Бронза
16	Гайка ходовая	ASTM A439-D2
17	Втулка	1035
18	Маховик	ASTM A216 WCB
19	Гайка	1035
20	Винт	1035

ANSI 600

ТЕХНИЧЕСКИЕ ХАРАКТЕРИСТИКИ

01 **Конструкция и производство по API 600**

02 **Строительная длина по ANSI B16.10**

03 **Фланцевое присоединение по ANSI B16.5, ≥26” B16.47(B)**

04 **Испытания по API 598, API 600**

05 **Материалы корпуса: углеродистые, стали, нержавеющие стали и пр.материалы по требованию заказчика**

ОСНОВНЫЕ РАЗМЕРЫ И ВЕС

DN мм	L	H (открыт)	W	Вес (кг)
50	292	510	250	44
65	330	554	250	60
80	356	595	300	80
100	432	712	350	145
125	508	826	400	236
150	559	995	500	309
200	660	1157	600	522
250	787	1373	460	779
300	838	1603	460	1108
350	889	1930	460	1503
400	991	2032	610	1939
450	1092	2286	610	2733
500	1194	2591	610	3214
600	1397	3124	810	3950
700	1549	3240	810	5380
750	1651	3350	810	6450
800	1778	3460	810	8780
900	2083	3650	810	10150

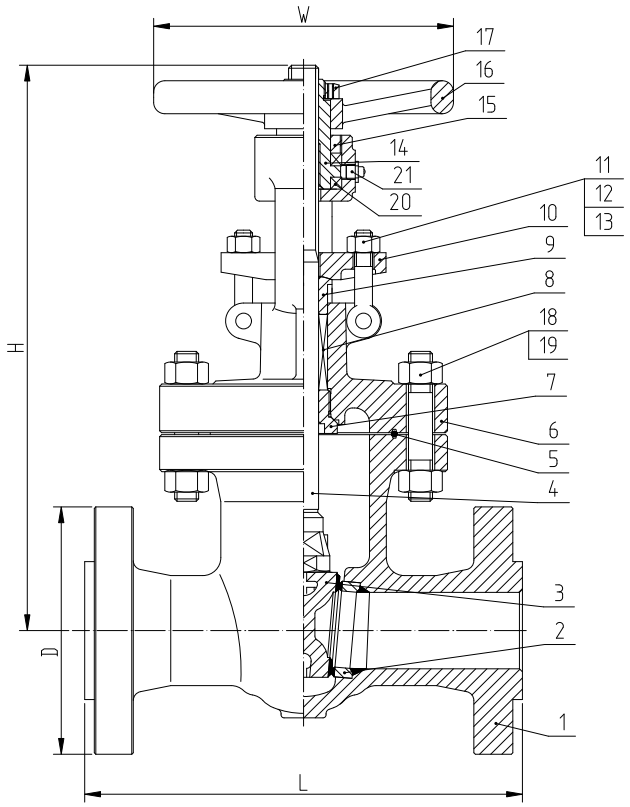

ОСНОВНЫЕ ЧАСТИ И МАТЕРИАЛЫ

№	ДЕТАЛЬ	Материал
1	Корпус	ASTM A216 WCB
2	Седло	ASTM A105+STL
3	Клин	ASTM A216 WCB+13Cr
4	Шток	ASTM A182-F6a CL.2
5	Кольцо	304
6	Крышка	ASTM A216 WCB
7	Втулка	ASTM A276-410
8	Сальника	Графит
9	Втулка	ASTM A276-410
10	Фланец	ASTM A216 WCB

№	ДЕТАЛЬ	Материал
11	Болт	ASTM A193-B7
12	Гайка	ASTM A194-2H
13	Ось	1035
14	Гайка ходовая	ASTM A439-D2
15	Втулка	1035
16	Маховик	ASTM A216 WCB
17	Гайка	1035
18	Шпилька	ASTM A193-B7
19	Гайка	ASTM A194-2H
20	Подшипник	Подшипниковая сталь
21	Заглушка	Бронза

ANSI 900

ТЕХНИЧЕСКИЕ ХАРАКТЕРИСТИКИ

01 **Конструкция и производство по API 600**

02 **Строительная длина по ANSI B16.10**

03 **Фланцевое присоединение по ANSI B16.5**

04 **Испытания по API 598, API 600**

05 **Материалы корпуса: углеродистые, стали, нержавеющие стали и пр.материалы по требованию заказчика**

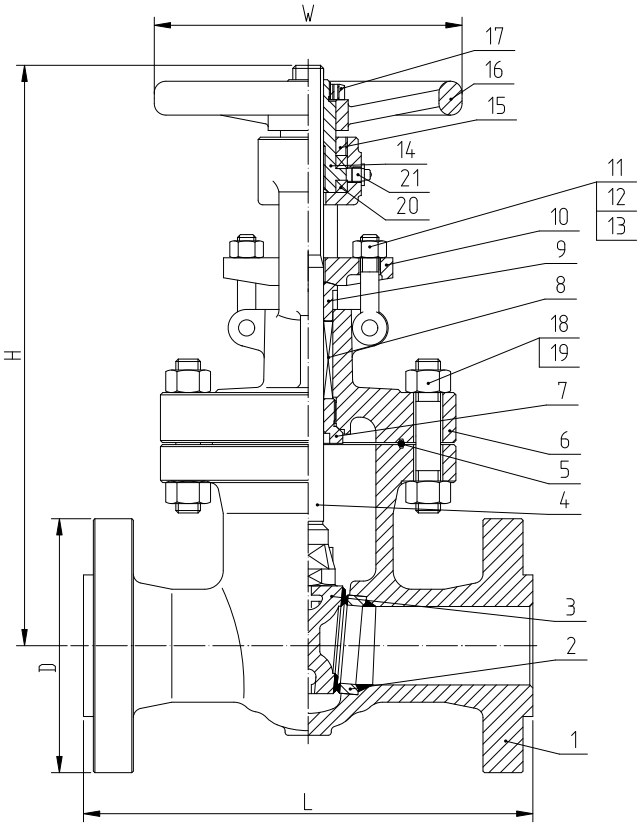

ОСНОВНЫЕ РАЗМЕРЫ И ВЕС

DN мм	L	H (открыт)	W	Вес (кг)
50	368	550	250	88
65	381	575	350	95
80	419	605	350	105
100	457	750	400	140
150	610	840	450	300
200	737	1370	460	530
250	838	1495	610	950
300	965	1830	610	1400
350	1029	2145	610	2010
400	1130	2405	610	2700

ОСНОВНЫЕ ЧАСТИ И МАТЕРИАЛЫ

№	ДЕТАЛЬ	Материал
1	Корпус	ASTM A216 WCB
2	Седло	ASTM A105+STL
3	Клин	ASTM A216 WCB+13Cr
4	Шток	ASTM A182-F6a CL.2
5	Кольцо	304
6	Крышка	ASTM A216 WCB
7	Втулка	ASTM A276-410
8	Сальника	Графит
9	Втулка	ASTM A276-410
10	Фланец	ASTM A216 WCB

№	ДЕТАЛЬ	Материал
11	Болт	ASTM A193-B7
12	Гайка	ASTM A194-2H
13	Ось	1035
14	Гайка ходовая	ASTM A439-D2
15	Втулка	1035
16	Маховик	ASTM A216 WCB
17	Гайка	1035
18	Шпилька	ASTM A193-B7
19	Гайка	ASTM A194-2H
20	Подшипник	Подшипниковая сталь
21	Заглушка	Бронза

ANSI 1500

ТЕХНИЧЕСКИЕ ХАРАКТЕРИСТИКИ

01 **Конструкция и производство по API 600**

02 **Строительная длина по ANSI B16.10**

03 **Фланцевое присоединение по ANSI B16.5**

04 **Испытания по API 598, API 600**

05 **Материалы корпуса: углеродистые, стали, нержавеющие стали и пр.материалы по требованию заказчика**

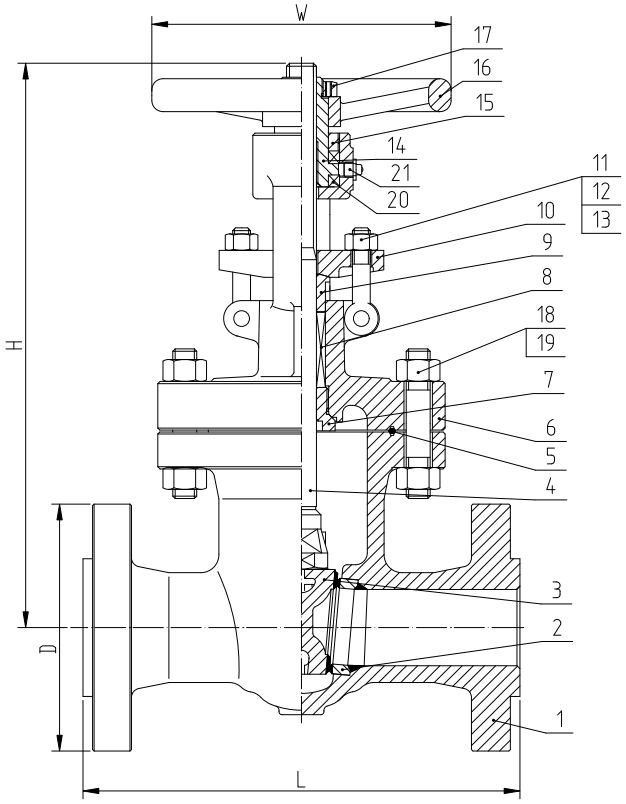

ОСНОВНЫЕ РАЗМЕРЫ И ВЕС

DN мм	L	H (открыт)	W	Вес (кг)
50	368	590	300	100
65	419	711	300	120
80	470	711	350	130
100	456	744	450	200
150	705	1170	610	544
200	832	1370	610	825
250	991	1655	610	1375
300	1130	1810	610	2085
350	1257	1981	610	2940

ОСНОВНЫЕ ЧАСТИ И МАТЕРИАЛЫ

№	ДЕТАЛЬ	Материал
1	Корпус	ASTM A216 WCB
2	Седло	ASTM A105+STL
3	Клин	ASTM A216 WCB+13Cr
4	Шток	ASTM A182-F6a CL.2
5	Кольцо	304
6	Крышка	ASTM A216 WCB
7	Втулка	ASTM A276-410
8	Сальника	Графит
9	Втулка	ASTM A276-410
10	Фланец	ASTM A216 WCB

№	ДЕТАЛЬ	Материал
11	Болт	ASTM A193-B7
12	Гайка	ASTM A194-2H
13	Ось	1035
14	Гайка ходовая	ASTM A439-D2
15	Втулка	1035
16	Маховик	ASTM A216 WCB
17	Гайка	1035
18	Шпилька	ASTM A193-B7
19	Гайка	ASTM A194-2H
20	Подшипник	Подшипниковая сталь
21	Заглушка	Бронза

СЕРИЯ NTG

ЗАДВИЖКА ПАРАЛЛЕЛЬНАЯ

ANSI 150

ТЕХНИЧЕСКИЕ ХАРАКТЕРИСТИКИ

01 **Конструкция и производство по API 6D**

02 **Строительная длина по API 6D**

03 **Фланцевое присоединение по ANSI B16.5a, ≥ 26” B16.47(B)**

04 **Испытания по API 6D**

05 **Материалы корпуса: углеродистые, стали, нержавеющие стали и пр.материалы по требованию заказчика**

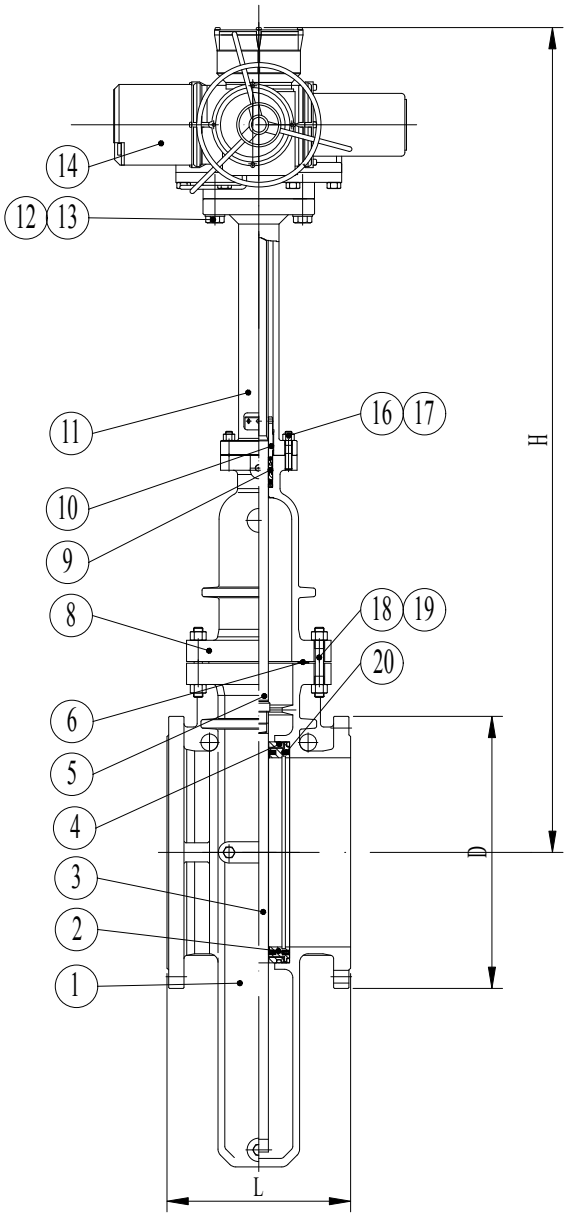

ОСНОВНЫЕ РАЗМЕРЫ И ВЕС

DN мм	L	H	Вес (кг)
100	229	770	90
150	267	965	150
200	292	1200	185
250	330	1360	295
300	356	1560	400
350	381	1740	550
400	406	1930	660
450	432	2160	1030
500	457	2420	1300
600	508	2800	1950
700	610	3200	3010
800	660	3640	3800
900	711	4050	5150

ОСНОВНЫЕ ЧАСТИ И МАТЕРИАЛЫ

№	ДЕТАЛЬ	Материал
1	Корпус	ASTM A216 WCB
2	Седло	ASTM A105+STL
3	Клин	A105+STL+PTFE
4	Кольцо уплотнительное	Фторкаучук
5	Шток	ASTM A182-F6a CL.2
6	Прокладка	304+Графит
8	Крышка	ASTM A216 WSB
9	Сальник	Графит
10	Втулка	25

№	ДЕТАЛЬ	Материал
11	Стойка	ASTM A216 WCB
12	Болт	ASTM A193-B7
13	Гайка	ASTM A194-2H
14	Привод	-
16	Шпилька	ASTM A193-B7
17	Гайка	ASTM A194-2H
18	Шпилька	ASTM A193-B7
19	Гайка	ASTM A194-2H
20	Пружина	Инконель X-750

ANSI 300

ТЕХНИЧЕСКИЕ ХАРАКТЕРИСТИКИ

01 **Конструкция и производство по API 6D**

02 **Строительная длина по API 6D**

03 **Фланцевое присоединение по ANSI B16.5a, ≥ 26” B16.47(B)**

04 **Испытания по API 6D**

05 **Материалы корпуса: углеродистые, стали, нержавеющие стали и пр.материалы по требованию заказчика**

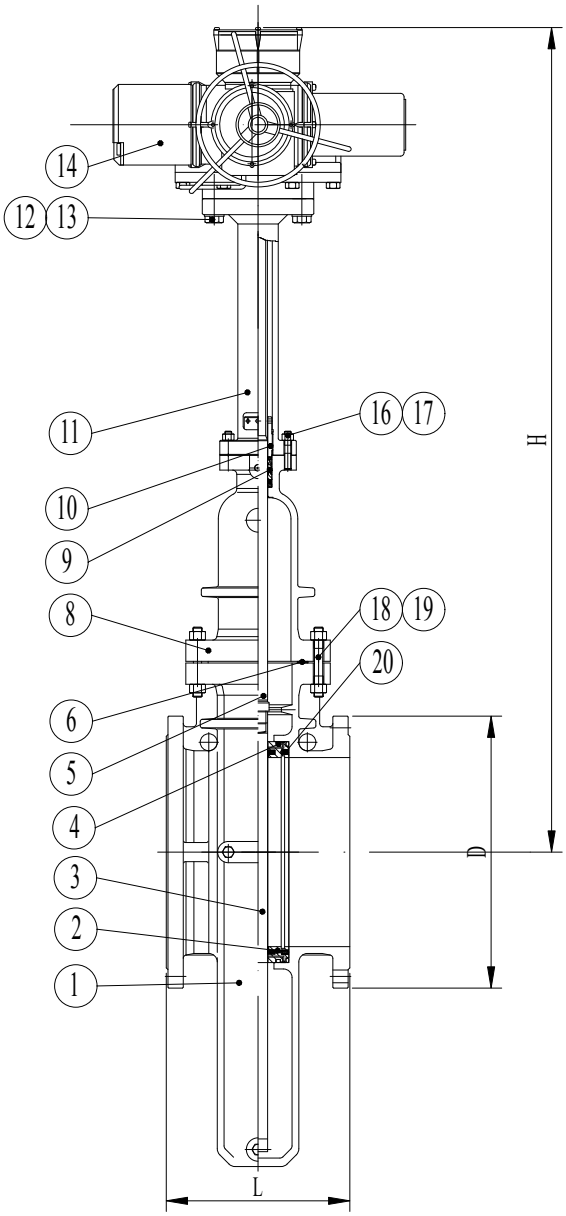

ОСНОВНЫЕ РАЗМЕРЫ И ВЕС

DN мм	L	H	Вес (кг)
100	305	770	95
150	403	965	163
200	419	1200	200
250	457	1360	330
300	502	1560	420
350	762	1740	575
400	838	1930	735
450	914	2160	1110
500	991	2420	1380
600	1143	2800	2030
700	1346	3200	3210
800	1524	3640	4020
900	1727	4050	5320

ОСНОВНЫЕ ЧАСТИ И МАТЕРИАЛЫ

№	ДЕТАЛЬ	Материал
1	Корпус	ASTM A216 WCB
2	Седло	ASTM A105+STL
3	Клин	A105+STL+PTFE
4	Кольцо уплотнительное	Фторкаучук
5	Шток	ASTM A182-F6a CL.2
6	Прокладка	304+Графит
8	Крышка	ASTM A216 WSB
9	Сальник	Графит
10	Втулка	25

№	ДЕТАЛЬ	Материал
11	Стойка	ASTM A216 WCB
12	Болт	ASTM A193-B7
13	Гайка	ASTM A194-2H
14	Привод	-
16	Шпилька	ASTM A193-B7
17	Гайка	ASTM A194-2H
18	Шпилька	ASTM A193-B7
19	Гайка	ASTM A194-2H
20	Пружина	Инконель X-750

СЕРИЯ NTG-K

ЗАДВИЖКА ШИБЕРНАЯ

ЗАДВИЖКА ШИБЕРНАЯ ТИП «К»

Отличительной чертой шиберной задвижки типа «К» является двойное уплотнение в обоих направлениях потока.
Конструкция с полным проходом позволяет устанавливать задвижки на системах механической очистки (пиггинговые системы) и широко используется на подземных трубопроводах, в нефтеперерабатываемой промышленности, передаче и хранении природного газа.
Данный вид задвижек также подходит для работы в коррозийных средах, таких как: каменноугольный газ, кислоты, щелочи и т.д.

ТЕХНИЧЕСКИЕ ХАРАКТЕРИСТИКИ

- Полный проход гарантирует беспрепятственное плавное прохождение среды, малое сопротивление потока, нулевую потерю давления.
- Независимо от того открыта или закрыта задвижка, среда не проникает в полость затвора; данная особенность позволяет стравить давление через вентиляционные и дренажные трубки в аварийной ситуации.
- Уникальная конструкция с верхней загрузкой позволяет беспрепятственно заменять внутренние части без снятия задвижки с линии.
- Благодаря конструкции с уплотнением в обоих направлениях потока давление внутри полости задвижки не может проникнуть в среду через седла; давление может увеличиваться за счет изменения температуры или по другим причинам.
- Возможна различная установка задвижки: вал вертикально вверх, горизонтально, под углом или вал вертикально вниз.
- Уплотнение штока можно заменить, не снимая задвижку с линии.
- Полностью замкнутая конструкция, пригодна для использования в любых погодных условиях.

ПРИНЦИП РАБОТЫ

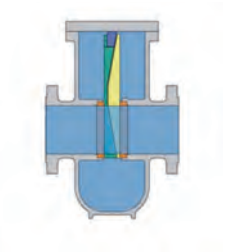

ОТКРЫТОЕ ПОЛОЖЕНИЕ

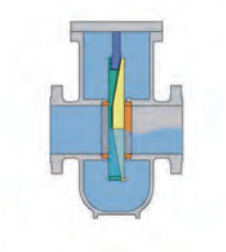

ПРОМЕЖУТОЧНОЕ ПОЛОЖЕНИЕ

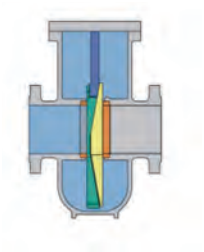

ЗАКРЫТОЕ ПОЛОЖЕНИЕ

Когда задвижка полностью открыта, сегмент и клин разведены, шибер начинает расширяться, обеспечивая надежное уплотнение с обеих сторон, изолируя полость клапана от среды и инородных частиц.
Во время открытия/закрытия, сегмент и клин состыковываются, небольшой зазор между шибером и седлами позволяет шиберу свободно перемещаться.

Когда задвижка полностью закрыта, сегмент и клин разведены, шибер начинает расширяться, плотно прижимаясь к обоим седлам, гарантируя надежное уплотнение.
При помощи исполнительного механизма шток перемещает затвор вверх-вниз, приводя в движение сегмент. Таким образом шибер начинает расширяться, что приводит к запиранию или прохождению среды.

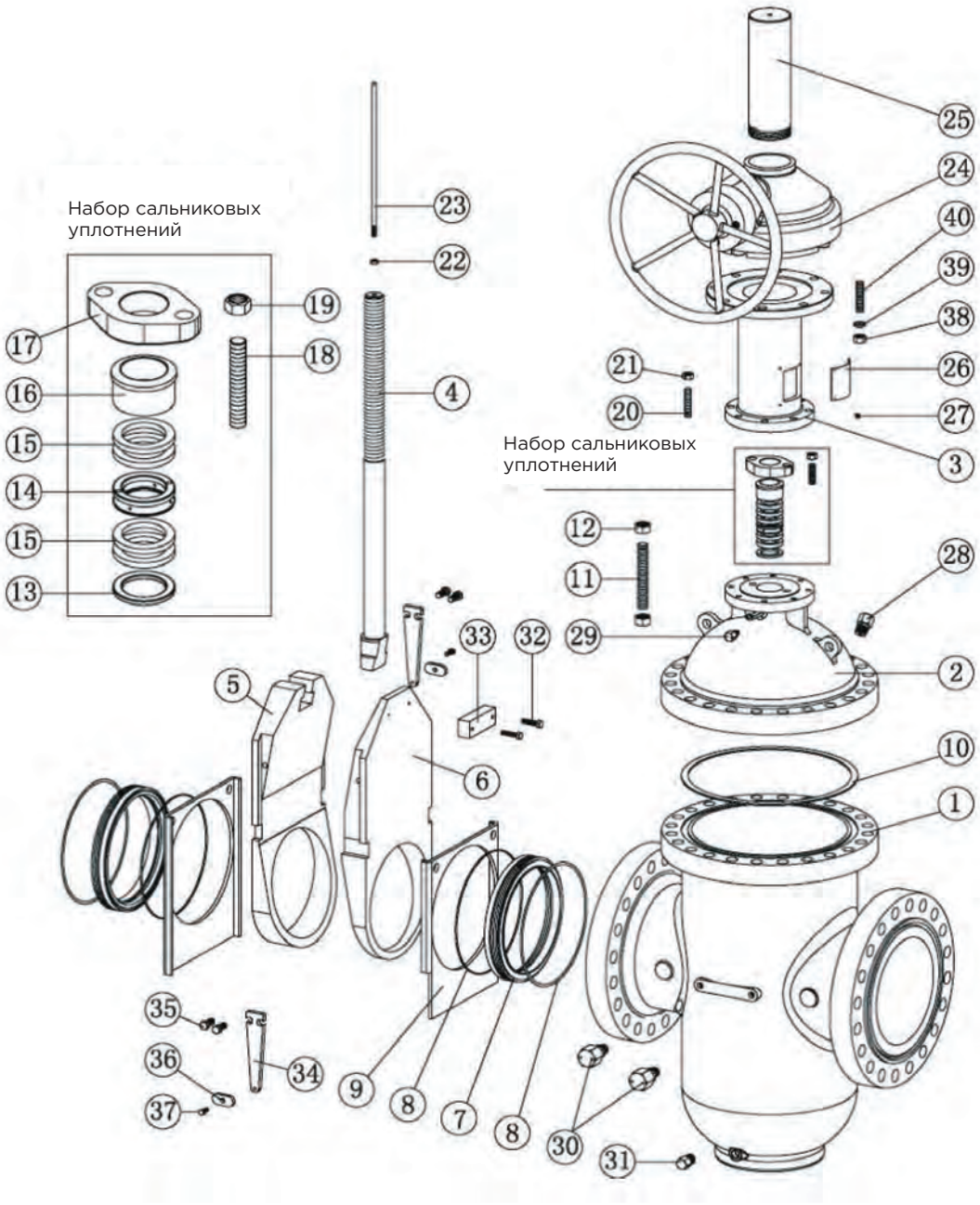

№	Деталь	№	Деталь	№	Деталь	№	Деталь
1	Корпус	11	Болт	21	Гайка	32	Винт с головкой
2	Крышка	12	Гайка	22	Гайка	32	Винт с головкой
3	Ребра жесткости	13	Шайба	23	Индикатор штока	33	Упор
4	Шток	14	Втулка	24	Коническая шестерня	35	Винт с головкой
5	Затвор	15	Сальник	25	Корпус штока	37	Винт
6	Сегмент	16	Уплотнение	27	Винт	38	Гайка
7	Седло	17	Фланец уплотнения	28	Вентиляционная трубка	39	Шайба
8	Кольцо	18	Болт	29	Трубка для впрыска смазки	40	Болт
9	Направляющая	19	Гайка	30	Трубка для впрыска смазки		
10	Прокладка	20	Болт	31	Дренажная трубка		

СЕРИЯ НТКЗ

КЛАПАН ЗАПОРНЫЙ

ОБЩИЕ СВЕДЕНИЯ

Назначение	Запорная арматура
Конструкция в соотвествии	ASME B 16.4
Испытания в соотвествии	API 598, ГОСТ 954, ГОСТ 3326, ГОСТ 33257

ТЕХНИЧЕСКИЕ ХАРАКТЕРИСТИКИ

Номинальное давление	PN 16-420/ ANSI 150-2500
Номинальный диаметр	DN 15-600
Температура среды	от +600°C до -196°C
Класс герметичности	A по ГОСТ 9544
Уплотнение в затворе	Металл или мягкое уплотнение
Присоединение	Фланцевое, сварное, муфтовое
Материал корпуса	Углеродистые стали, нержавеющие стали, специальные сплавы
Варианты исполнения	Проходные, угловые, Y-образные
Исполнительные механизмы	Электрический, пневматический, ручной
Строительная длина	ASME B 16.10, ГОСТ 3326

PN 16/25/40

ТЕХНИЧЕСКИЕ ХАРАКТЕРИСТИКИ

01 **Строительная длина по ГОСТ 3326**

02 **Фланцевое присоединение по ГОСТ 33259, EN 1092-1**

03 **Испытания ГОСТ 9544, EN 12266-1, ГОСТ 33257**

04 **Материалы корпуса: углеродистые, стали, нержавеющие стали и пр.материалы по требованию заказчика**

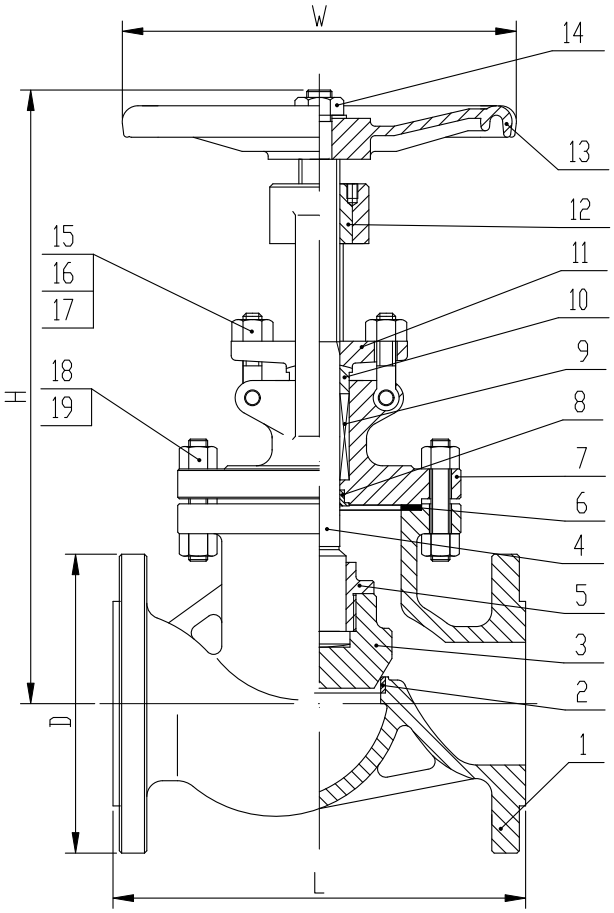

ОСНОВНЫЕ РАЗМЕРЫ И ВЕС

PN	DN мм	L	H (открыт)	W	Вес (кг)
16	50	230	340	200	19
	65	290	355	240	22
	80	310	390	240	31
	100	350	460	280	45
	125	400	520	320	80
	150	480	580	360	97
	200	600	670	360	169
25	50	230	345	240	16
	65	290	397	280	25
	80	310	420	280	30
	100	350	425	320	35
	125	400	608	400	89
	150	480	692	400	98
	200	600	806	400	170
40	50	230	391	240	24
	65	290	433	280	33
	80	310	468	320	44
	100	350	520	360	60
	125	400	608	400	89
	150	480	692	400	130

ОСНОВНЫЕ ЧАСТИ И МАТЕРИАЛЫ

№	ДЕТАЛЬ	Материал
1	Корпус	ASTM A216 WCB
2	Седло	ASTM A105+13Cr
3	Плунжер	ASTM A105+13Cr
4	Шток	ASTM A182-F6a
5	Втулка	ASTM A276-410
6	Прокладка	304+Графит
7	Крышка	ASTM A216 WCB
8	Втулка	ASTM A276-410
9	Сальник	Графит

№	ДЕТАЛЬ	Материал
10	Втулка	ASTM A276-410
11	Фланец	ASTM A216 WCB
12	Гайка	ASTM A439-D2
13	Маховик	ASTM A216 WCB
14	Гайка	35
15	Болт	ASTM A193-B7
16	Гайка	ASTM A194-2H
17	Ось	35
18	Шпилька	ASTM A193-B7
19	Гайка	ASTM A194-2H

ANSI 600

ТЕХНИЧЕСКИЕ ХАРАКТЕРИСТИКИ

01 **Строительная длина по ANSI B16.10**

02 **Фланцевое присоединение по ANSI B16.5**

03 **Испытания по API 598, ГОСТ 9544, ГОСТ 33257**

04 **Материалы корпуса: углеродистые, стали, нержавеющие стали и пр.материалы по требованию заказчика**

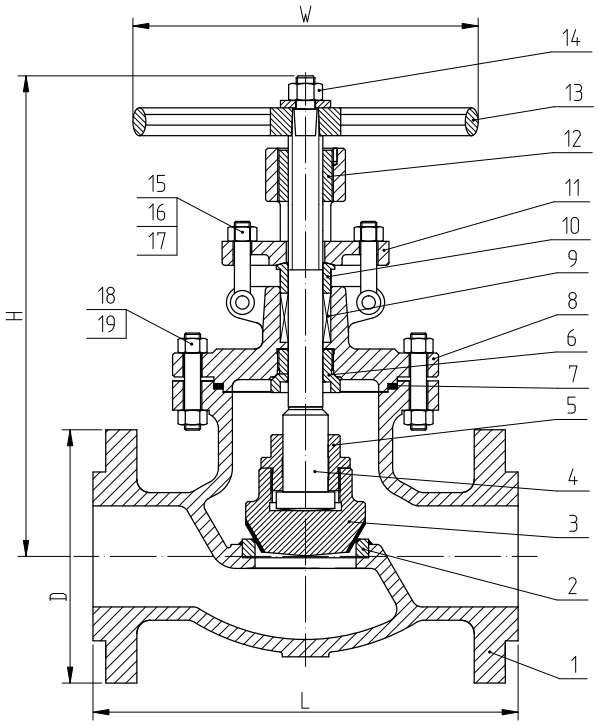

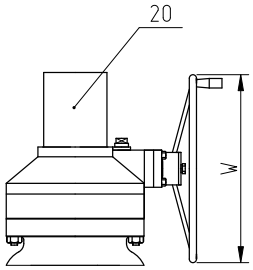

ОСНОВНЫЕ РАЗМЕРЫ И ВЕС

DN мм	L	H (открыт)	W	Вес (кг)
50	292	430	180	35
65	330	480	250	50
80	356	530	250	60
100	432	650	350	110
125	508	750	350	200
150	559	850	450	230
200	660	1050	460	410
250	787	1257	460	625
300	838	1468	610	860
350	889	1623	610	1300
400	991	1816	610	1590

ОСНОВНЫЕ ЧАСТИ И МАТЕРИАЛЫ

№	ДЕТАЛЬ	Материал
1	Корпус	ASTM A216 WCB
2	Седло	ASTM A105+STL
3	Плунжер	ASTM A105+13Cr
4	Шток	ASTM A182-F6a CL.2
5	Втулка	ASTM A276-410
6	Втулка	ASTM A276-410
7	Прокладка/ Кольцо	304+Графит/ ASTM A182-F304
8	Крышка	ASTM A216 WCB
9	Сальник	Графит
10	Втулка	ASTM A276-410

№	ДЕТАЛЬ	Материал
11	Фланец	ASTM A216 WCB
12	Гайка ходовая	ASTM A439-D2
13	Маховик	ASTM A216 WCB
14	Гайка	1025
15	Болт	ASTM A193-B7
16	Гайка	ASTM A194-2H
17	Ось	ASTM A276-410
18	Шпилька	ASTM A193-B7
19	Гайка	ASTM A194-2H
20	Редуктор	-

ANSI 900

ТЕХНИЧЕСКИЕ ХАРАКТЕРИСТИКИ

01 **Строительная длина по ANSI B16.10**

02 **Фланцевое присоединение по ANSI B16.5**

03 **Испытания по API 598, ГОСТ 9544, ГОСТ 33257**

04 **Материалы корпуса: углеродистые, стали, нержавеющие стали и пр.материалы по требованию заказчика**

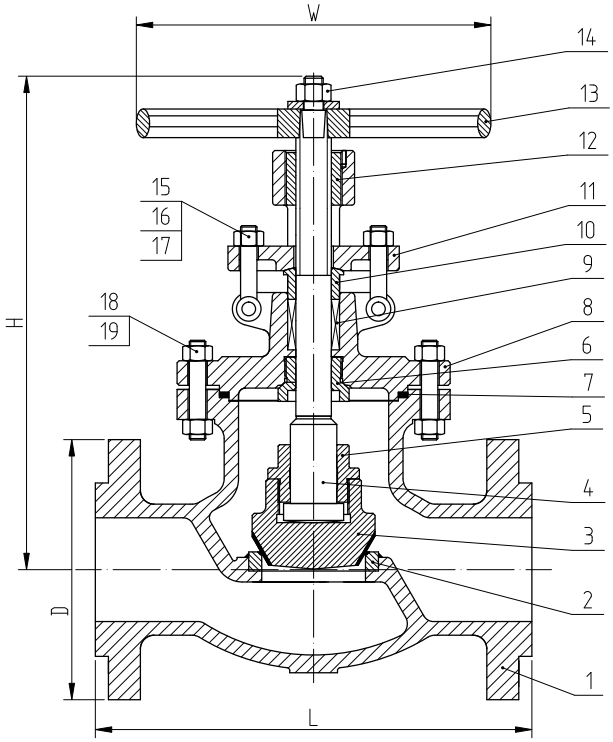

ОСНОВНЫЕ РАЗМЕРЫ И ВЕС

DN мм	L	H (открыт)	W	Вес (кг)
50	368	569	320	65
65	419	569	320	75
80	381	604	360	105
100	457	708	450	165
125	559	780	560	260
150	610	890	460	330
200	737	1240	460	690
250	838	1651	610	1300

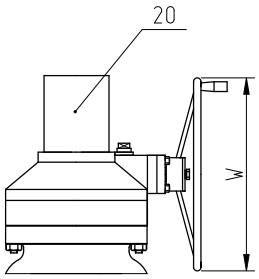

ОСНОВНЫЕ ЧАСТИ И МАТЕРИАЛЫ

№	ДЕТАЛЬ	Материал
1	Корпус	ASTM A216 WCB
2	Седло	ASTM A105+STL
3	Плунжер	ASTM A105+13Cr
4	Шток	ASTM A182-F6a CL.2
5	Втулка	ASTM A276-410
6	Втулка	ASTM A276-410
7	Прокладка/ Кольцо	304+Графит/ ASTM A182-F304
8	Крышка	ASTM A216 WCB
9	Сальник	Графит
10	Втулка	ASTM A276-410

№	ДЕТАЛЬ	Материал
11	Фланец	ASTM A216 WCB
12	Гайка ходовая	ASTM A439-D2
13	Маховик	ASTM A216 WCB
14	Гайка	1025
15	Болт	ASTM A193-B7
16	Гайка	ASTM A194-2H
17	Ось	ASTM A276-410
18	Шпилька	ASTM A193-B7
19	Гайка	ASTM A194-2H
20	Редуктор	-

ANSI 1500

ТЕХНИЧЕСКИЕ ХАРАКТЕРИСТИКИ

01 **Строительная длина по ANSI B16.10**

02 **Фланцевое присоединение по ANSI B16.5**

03 **Испытания по API 598, ГОСТ 9544, ГОСТ 33257**

04 **Материалы корпуса: WCB, LCB, CF8, CF8M, CF3, CF3M, WC6, WC9, C5 и пр.**

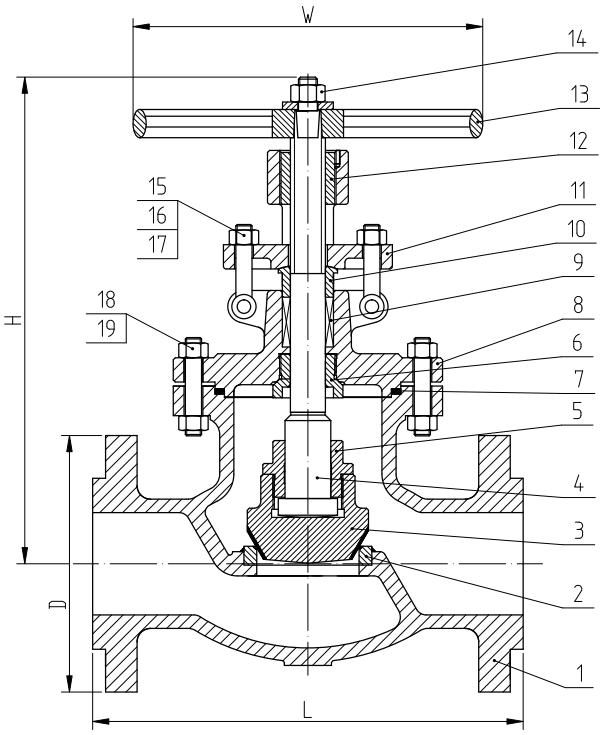

ОСНОВНЫЕ РАЗМЕРЫ И ВЕС

DN мм	L	H (открыт)	W	Вес (кг)
50	368	450	350	60
65	419	461	400	65
80	470	554	450	95
100	546	639	500	155
125	673	780	560	240
150	705	904	630	400
200	832	1140	560	640

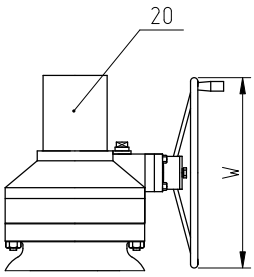

ОСНОВНЫЕ ЧАСТИ И МАТЕРИАЛЫ

№	ДЕТАЛЬ	Материал
1	Корпус	ASTM A216 WCB
2	Седло	ASTM A105+STL
3	Плунжер	ASTM A105+13Cr
4	Шток	ASTM A182-F6a CL.2
5	Втулка	ASTM A276-410
6	Втулка	ASTM A276-410
7	Прокладка/ Кольцо	304+Графит/ ASTM A182-F304
8	Крышка	ASTM A216 WCB
9	Сальник	Графит
10	Втулка	ASTM A276-410

№	ДЕТАЛЬ	Материал
11	Фланец	ASTM A216 WCB
12	Гайка ходовая	ASTM A439-D2
13	Маховик	ASTM A216 WCB
14	Гайка	1025
15	Болт	ASTM A193-B7
16	Гайка	ASTM A194-2H
17	Ось	ASTM A276-410
18	Шпилька	ASTM A193-B7
19	Гайка	ASTM A194-2H
20	Редуктор	-

СЕРИЯ НТКО

КЛАПАН ОБРАТНЫЙ

ОБЩИЕ СВЕДЕНИЯ

Назначение	Запорная арматура
Конструкция в соотвествии	ASME B 16.5, API 594, API 6D и BS 1868
Испытания в соотвествии	API 598, ГОСТ 33257

ТЕХНИЧЕСКИЕ ХАРАКТЕРИСТИКИ

Номинальное давление	PN 16-420/ ANSI 150-2500
Номинальный диаметр	DN 15-800
Температура среды	от +570°C до -196°C
Класс герметичности	по API 598
Уплотнение в затворе	Металл или мягкое уплотнение
Присоединение	ANSI B 16.5, ГОСТ 33259, EN 1092-1
Материал корпуса	Углеродистые стали, нержавеющие стали, специальные сплавы
Варианты исполнения	Проходные, угловые, Y-образные
Исполнительные механизмы	Поворотный, подъемный, вертикальный
Строительная длина	ASME B 16.10

PN 16/25/40

КЛАПАН ОБРАТНЫЙ ПОВОРОТНЫЙ

ТЕХНИЧЕСКИЕ ХАРАКТЕРИСТИКИ

01 **Строительная длина по ANSI B16.10**

02 **Фланцевое присоединение по ANSI B16.5, ГОСТ 33259**

03 **Испытания по API 598, ГОСТ 33257**

04 **Материалы корпуса: углеродистые, стали, нержавеющие стали и пр.материалы по требованию заказчика**

ОСНОВНЫЕ РАЗМЕРЫ И ВЕС

PN	DN мм	L	H	Вес (кг)
16	50	230	132	17
	65	290	140	25
	80	310	145	30
	100	350	150	46
	125	400	250	54
	150	480	295	80
	200	600	300	180
25	50	230	160	21,3
	65	290	175	28,3
	80	310	185	37,6
	100	350	220	56,7
	125	400	248	92
	150	480	276	129,5
	200	600	350	210
40	50	230	177	27
	65	290	197	37
	80	310	212	57
	100	350	248	89
	125	400	296	135
	150	480	330	184
	200	600	385	266

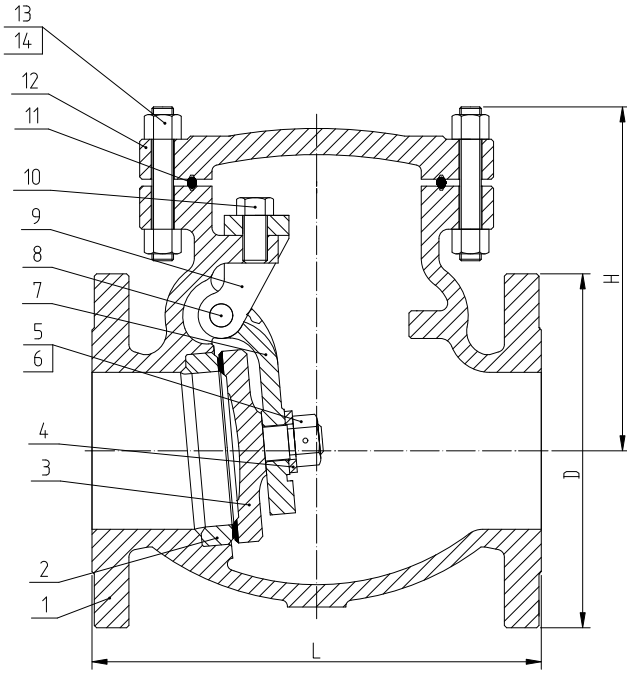

ОСНОВНЫЕ ЧАСТИ И МАТЕРИАЛЫ

№	ДЕТАЛЬ	Материал
1	Корпус	ASTM A216 WCB
2	Седло	ASTM A105+13Cr
3	Диск	ASTM A216 WCB +13Cr
4	Шайба	304
5	Гайка	ASTM A194-2H
6	Штифт	304
7	Рычаг	ASTM A216 WCB

№	ДЕТАЛЬ	Материал
8	Ось	ASTM A276-410
9	Вилка	ASTM A216 WCB
10	Болт	ASTM A193-B7
11	Прокладка	304+Графит
12	Крышка	ASTM A216 WCB
13	Шпилька	ASTM A193-B7
14	Гайка	ASTM A194-2H

ANSI 600

КЛАПАН ОБРАТНЫЙ ПОВОРОТНЫЙ

ТЕХНИЧЕСКИЕ ХАРАКТЕРИСТИКИ

01 **Строительная длина по ANSI B16.10**

02 **Фланцевое присоединение по ANSI B16.5, ГОСТ 33259**

03 **Испытания по API 598, ГОСТ 33257**

04 **Материалы корпуса: углеродистые, стали, нержавеющие стали и пр.материалы по требованию заказчика**

ОСНОВНЫЕ РАЗМЕРЫ И ВЕС

DN мм	L	H	Вес (кг)
50	292	203	34
65	330	229	45
80	356	235	63
100	432	286	114
125	508	292	160
150	559	330	207
200	660	381	387
250	787	457	580
300	838	584	778
350	889	635	986
400	991	684	1120
450	1092	795	1350
500	1194	910	1580

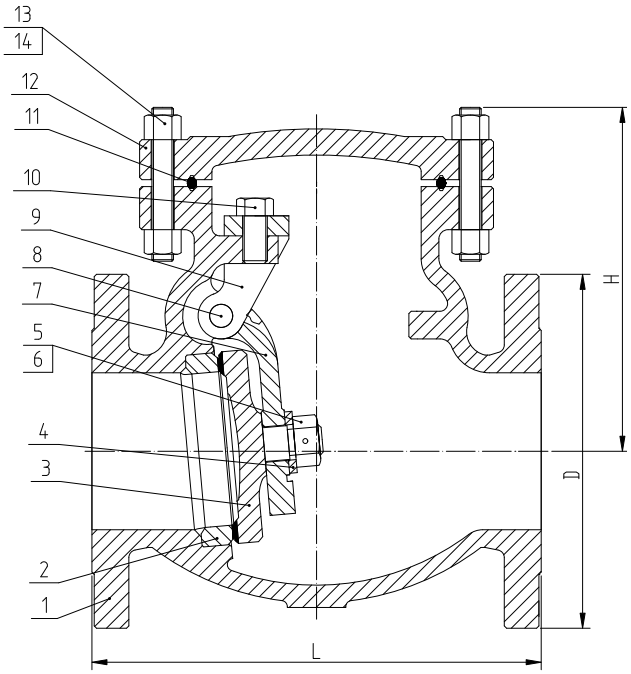

ОСНОВНЫЕ ЧАСТИ И МАТЕРИАЛЫ

№	ДЕТАЛЬ	Материал
1	Корпус	ASTM A216 WCB
2	Седло	ASTM A105+13Cr
3	Диск	ASTM A216 WCB +13Cr
4	Шайба	304
5	Гайка	ASTM A194-2H
6	Штифт	304
7	Рычаг	ASTM A216 WCB

№	ДЕТАЛЬ	Материал
8	Ось	ASTM A276-410
9	Вилка	ASTM A216 WCB
10	Болт	ASTM A193-B7
11	Прокладка	304+Графит
12	Крышка	ASTM A216 WCB
13	Шпилька	ASTM A193-B7
14	Гайка	ASTM A194-2H

ANSI 900

КЛАПАН ОБРАТНЫЙ ПОВОРОТНЫЙ

ТЕХНИЧЕСКИЕ ХАРАКТЕРИСТИКИ

01 **Строительная длина по ANSI B16.10**

02 **Фланцевое присоединение по ANSI B16.5**

03 **Испытания по API 598, ГОСТ 33257**

04 **Материалы корпуса: углеродистые, стали, нержавеющие стали и пр.материалы по требованию заказчика**

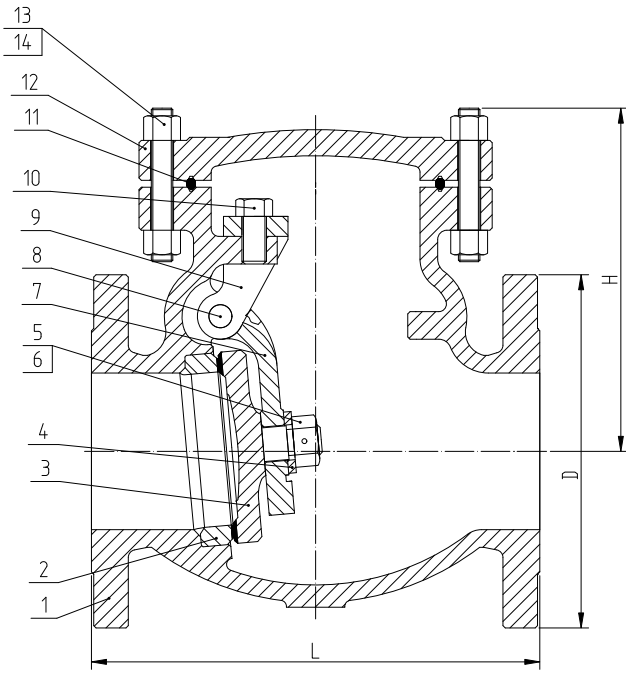

ОСНОВНЫЕ РАЗМЕРЫ И ВЕС

DN мм	L	H	Вес (кг)
50	368	216	40
65	419	254	60
80	381	292	88
100	457	318	122
125	559	343	157
150	610	368	297
200	737	432	550
250	838	546	860
300	965	660	1390
350	1029	690	1560
400	1130	720	1780

ОСНОВНЫЕ ЧАСТИ И МАТЕРИАЛЫ

№	ДЕТАЛЬ	Материал
1	Корпус	ASTM A216 WCB
2	Седло	ASTM A105+13Cr
3	Диск	ASTM A216 WCB +13Cr
4	Шайба	304
5	Гайка	ASTM A194-2H
6	Штифт	304
7	Рычаг	ASTM A216 WCB

№	ДЕТАЛЬ	Материал
8	Ось	ASTM A276-410
9	Вилка	ASTM A216 WCB
10	Болт	ASTM A193-B7
11	Прокладка	304+Графит
12	Крышка	ASTM A216 WCB
13	Шпилька	ASTM A193-B7
14	Гайка	ASTM A194-2H

ANSI 1500

КЛАПАН ОБРАТНЫЙ ПОВОРОТНЫЙ

ТЕХНИЧЕСКИЕ ХАРАКТЕРИСТИКИ

01 **Строительная длина по ANSI B16.10**

02 **Фланцевое присоединение по ANSI B16.5**

03 **Испытания по API 598, ГОСТ 33257**

04 **Материалы корпуса: углеродистые, стали, нержавеющие стали и пр.материалы по требованию заказчика.**

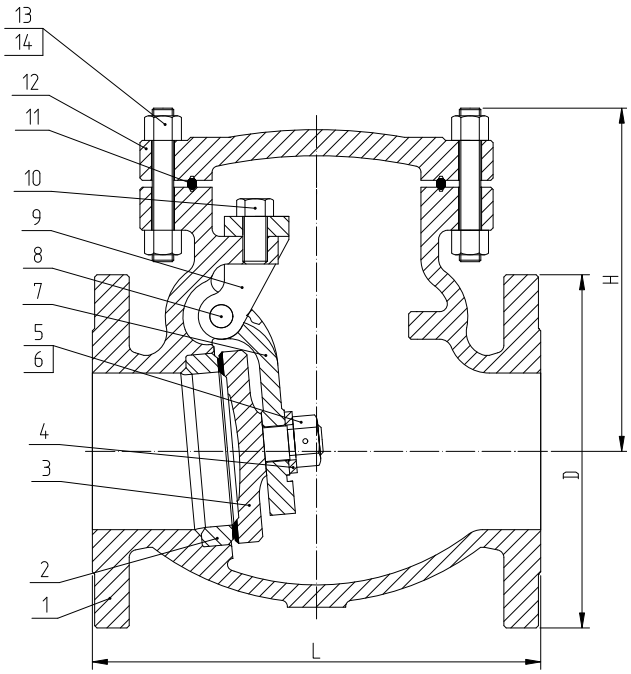

ОСНОВНЫЕ РАЗМЕРЫ И ВЕС

DN мм	L	H	Вес (кг)
50	368	-	-
65	419	193	45
80	470	246	70
100	546	288	115
125	673	324	195
150	705	373	250
200	832	466	470
250	991	536	820
300	1130	605	1030
350	1257	670	1340

ОСНОВНЫЕ ЧАСТИ И МАТЕРИАЛЫ

№	ДЕТАЛЬ	Материал
1	Корпус	ASTM A216 WCB
2	Седло	ASTM A105+13Cr
3	Диск	ASTM A216 WCB +13Cr
4	Шайба	304
5	Гайка	ASTM A194-2H
6	Штифт	304
7	Рычаг	ASTM A216 WCB

№	ДЕТАЛЬ	Материал
8	Ось	ASTM A276-410
9	Вилка	ASTM A216 WCB
10	Болт	ASTM A193-B7
11	Прокладка	304+Графит
12	Крышка	ASTM A216 WCB
13	Шпилька	ASTM A193-B7
14	Гайка	ASTM A194-2H

PN 16/25/40

КЛАПАН ОБРАТНЫЙ ПОДЪЕМНЫЙ

ТЕХНИЧЕСКИЕ ХАРАКТЕРИСТИКИ

01 **Строительная длина по ГОСТ 3326**

02 **Фланцевое присоединение по ANSI B16.5**

03 **Испытания по API 598, ГОСТ 33257**

04 **Материалы корпуса: углеродистые, стали, нержавеющие стали и пр.материалы по требованию заказчика.**

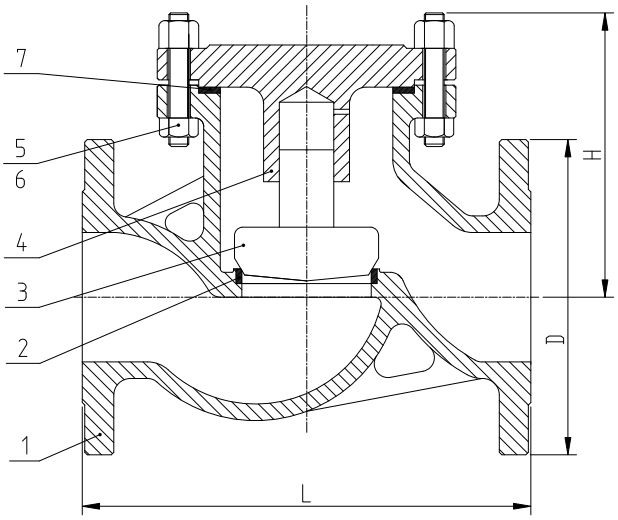

ОСНОВНЫЕ РАЗМЕРЫ И ВЕС

PN	DN мм	L	H	Вес (кг)
16	50	230	105	10
	65	290	120	20
	80	310	130	30
	100	350	140	39
	125	400	155	50
	150	480	180	70
	200	600	215	161
25	50	230	105	16
	65	290	120	24
	80	310	130	37
	100	350	140	47
	125	400	155	70
	150	480	180	100
	200	600	215	190
40	50	230	105	16
	65	290	120	24
	80	310	130	37
	100	350	140	47
	125	400	155	70
	150	480	180	100
	200	600	215	190

ОСНОВНЫЕ ЧАСТИ И МАТЕРИАЛЫ

№	ДЕТАЛЬ	Материал
1	Корпус	ASTM A216 WCB
2	Седло	ASTM A105+1Cr13
3	Диск	ASTM A105+1Cr13
4	Крышка	ASTM A216 WCB
5	Шпилька	35CrMo
6	Гайка	35CrMo
7	Прокладка	304+Графит

ANSI 150/300/600

КЛАПАН ОБРАТНЫЙ ПОДЪЕМНЫЙ

ТЕХНИЧЕСКИЕ ХАРАКТЕРИСТИКИ

01 **Строительная длина по ГОСТ 3326**

02 **Фланцевое присоединение по ANSI B16.5**

03 **Испытания по API 598, ГОСТ 33257**

04 **Материалы корпуса: углеродистые, стали, нержавеющие стали и пр.материалы по требованию заказчика.**

ОСНОВНЫЕ РАЗМЕРЫ И ВЕС

МПа	DN мм	L	H	Вес (кг)
150	50	203	165	17
	65	216	175	25
	80	241	190	29
	100	292	215	50
	150	406	265	85
	200	495	320	150
	250	622	365	240
	300	698	415	350
300	50	267	190	28
	65	292	205	33
	80	318	220	45
	100	356	245	70
	150	444	295	150
	200	559	330	230
	250	622	420	390
	300	711	480	520
600	50	292	210	36
	65	330	230	43
	80	356	255	62
	100	432	295	113
	150	559	365	222
	200	660	420	390
	250	787	505	630
	300	838	545	871

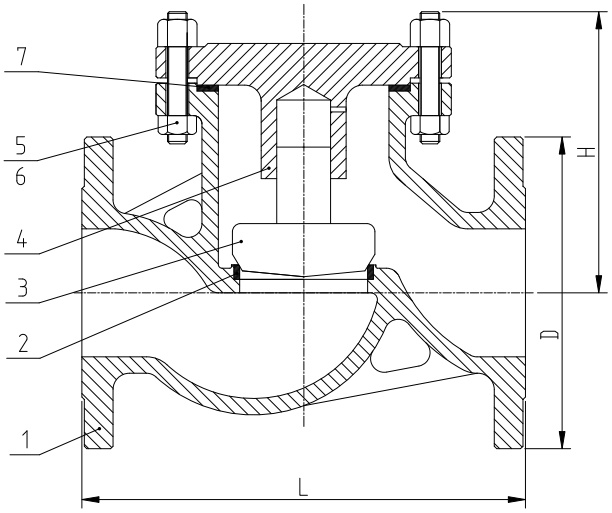

ОСНОВНЫЕ ЧАСТИ И МАТЕРИАЛЫ

№	ДЕТАЛЬ	Материал
1	Корпус	ASTM A216 WCB
2	Седло	ASTM A105+1Cr13
3	Диск	ASTM A105+1Cr13
4	Крышка	ASTM A216 WCB
5	Шпилька	35CrMo
6	Гайка	35CrMo
7	Прокладка	304+Графит

PN 16/25/40

КЛАПАН ОБРАТНЫЙ ДВУХСТВОРЧАТЫЙ

ТЕХНИЧЕСКИЕ ХАРАКТЕРИСТИКИ

01 **Строительная длина по ГОСТ 3326**

02 **Фланцевое присоединение по ГОСТ 33259, EN 1092-1**

03 **Испытания по API 598, ГОСТ 33257**

04 **Материалы корпуса: углеродистые, стали, нержавеющие стали и пр.материалы по требованию заказчика.**

ОСНОВНЫЕ РАЗМЕРЫ И ВЕС

PN	DN мм	L	Вес (кг)
16	50	60	1,8
	65	67	2,6
	80	73	4,2
	100	73	5,2
	125	83	6,7
	150	98	9,4
	200	127	18,7
	250	146	29,4
	300	181	48,5
25	50	60	2
	65	67	3,2
	80	73	4,8
	100	73	6
	125	83	9
	150	98	12
	200	127	22
	250	146	38
	300	181	54
40	50	60	2,4
	65	67	3,8
	80	73	5,6
	100	73	7,5
	125	83	11
	150	98	15
	200	127	27
	250	146	48
	300	181	78

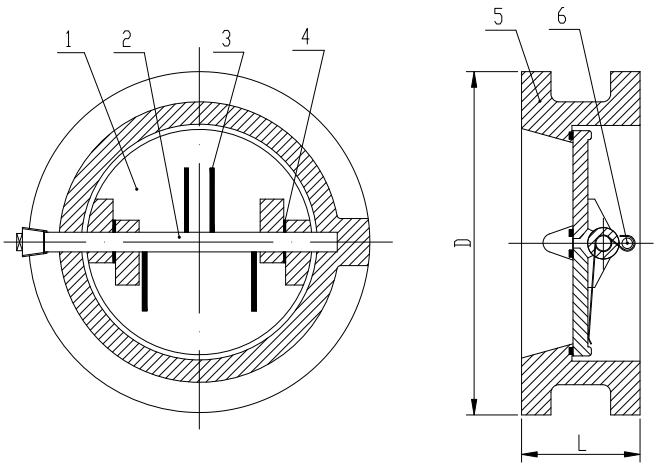

ОСНОВНЫЕ ЧАСТИ И МАТЕРИАЛЫ

№	ДЕТАЛЬ	Материал
1	Диск	ASTM A105+1Cr13
2	Вал	F6a
3	Пружина	316
4	Прокладка	PTFE
5	Корпус	WCB
6	Ось	13Cr

ANSI 600
КЛАПАН ОБРАТНЫЙ ДВУХСТВОРЧАТЫЙ

ТЕХНИЧЕСКИЕ ХАРАКТЕРИСТИКИ

01 **Строительная длина по API 594**

02 **Фланцевое присоединение по API 594**

03 **Испытания по API 598, ГОСТ 33257**

04 **Материалы корпуса: углеродистые, стали, нержавеющие стали и пр.материалы по требованию заказчика.**

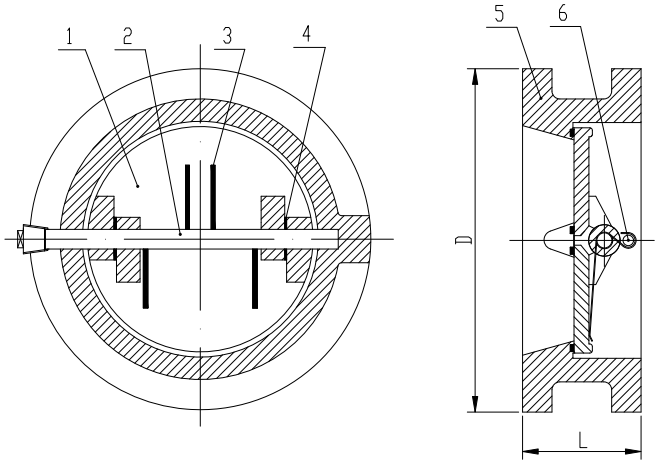

ОСНОВНЫЕ РАЗМЕРЫ И ВЕС

DN мм	L	Вес (кг)
50	60	3,5
65	67	5
80	73	7
100	79	12
150	136	35
200	165	45
250	213	77
300	229	110

ОСНОВНЫЕ ЧАСТИ И МАТЕРИАЛЫ

№	ДЕТАЛЬ	Материал
1	Диск	ASTM A105+1Cr13
2	Вал	F6a
3	Пружина	316
4	Прокладка	PTFE
5	Корпус	WCB
6	Ось	13Cr

НТ ВАЛВ | производство и поставка трубопроводной арматуры

173510, Новгородская обл.,
Новгородский р-н, с. Бронница,
ул. Бронницкая, д. 26

Email: office@ntvalve.ru
Тел.: (8162) 700-107
www.ntvalve.ru