СЕРИЯ NTD

ЗАТВОР ДИСКОВЫЙ

ОБЩИЕ СВЕДЕНИЯ

Назначение	Запорная арматура
Конструкция в соотвествии	ТУ 3742-005-26003183-2016
Испытания в соотвествии	ТУ 3742-005-26003183-2016

ТЕХНИЧЕСКИЕ ХАРАКТЕРИСТИКИ

Номинальное давление	PN 16-420/ ANSI 150-2500
Номинальный диаметр	DN 80-3000
Температура среды	от + 525°C до -196°C
Класс герметичности	Регулирующая IV-VI по ГОСТ 9544 Запорная “А” по ГОСТ 9544
Уплотнение в затворе	Me/Me, PTFE, EPDM
Присоединение	Фланцевое, сварное, межфланцевое
Материал корпуса	Углеродистые стали, низкотемпературные углеродистые стали, нержавеющие стали, специальные сплавы
Варианты исполнения	Осевые, с двойным - тройным эксцентриситетом
Исполнительные механизмы	В соотвествии с требованиями заказчика

ОСОБЕННОСТИ КОНСТРУКЦИИ

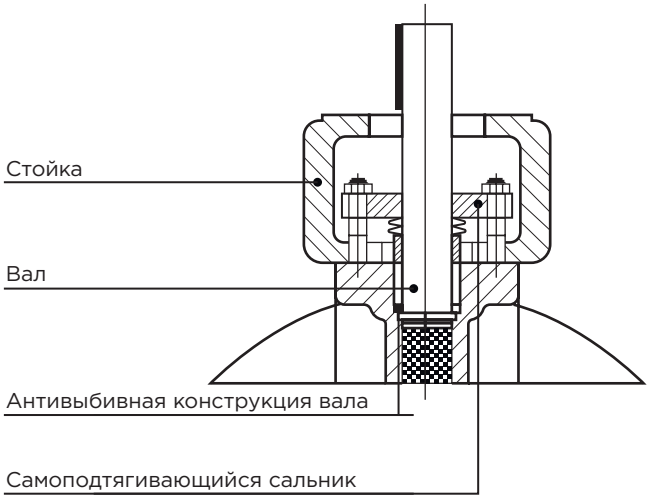

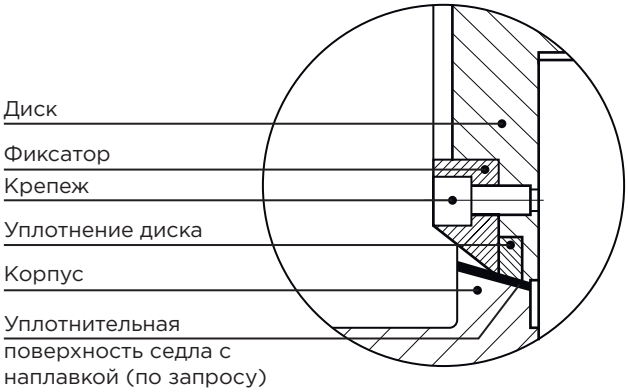

№	Конструктивные особенности	Преимущества
1	**Антивыбивная конструкция вала**	**Гарантированная защита от выбивания вала обеспечивается специальным упорным буртиком**
2	**Возможность оперативной замены уплотнения диска**	**Высокая ремонтопригодность, возможность обслуживания на месте без применения специальных инструментов и сертифицированного производителем персонала**
3	**Самоподтягивающаяся конструкция сальника**	**Самоподтягивающееся уплотнение вала с низкой утечкой в окружающую среду, обеспечивает предупредительное и постоянное сжатие сальниковой набивки на протяжении 5000 циклов до момента, когда потребуется регулировка или замена сальниковой набивки**
4	**Стандартное уплотнение в затворе «металл/металл» с обеспечением высокой герметичности**	**Стандартно высокая герметичность обеспечивается стабильно высоким качеством обработки и минимальными допусками при изготовлении комплектующих**
5	**Соответствие фланца для установки привода стандарту ISO 5211**	**Возможность замены исполнительного механизма в соответствии с корректировками технологического процесса или необходимости перехода на другой тип привода (например, с пневматического на электрический)**

ЗАТВОР ДИСКОВЫЙ ОСЕВОЙ

ОСОБЕННОСТИ КОНСТРУКЦИИ

№	Конструктивные особенности	Преимущества
1	Конструктивная компактность и малый вес изделия	Высокая ремонтопригодность - простота обслуживания и ремонта
2	Минимальный комплект деталей	

ЗАТВОР ДИСКОВЫЙ С ДВОЙНЫМ ЭКСЦЕНТРИСИТЕТОМ

Затворы дисковые с двойным эксцентриситетом обеспечивают быстрое открытие клапана, что позволяет избежать износ седла и диска и уменьшает вероятность протечки.

СХЕМА ПОВОРОТА ДИСКА С ДВОЙНЫМ ЭКСЦЕНТРИСИТЕТОМ

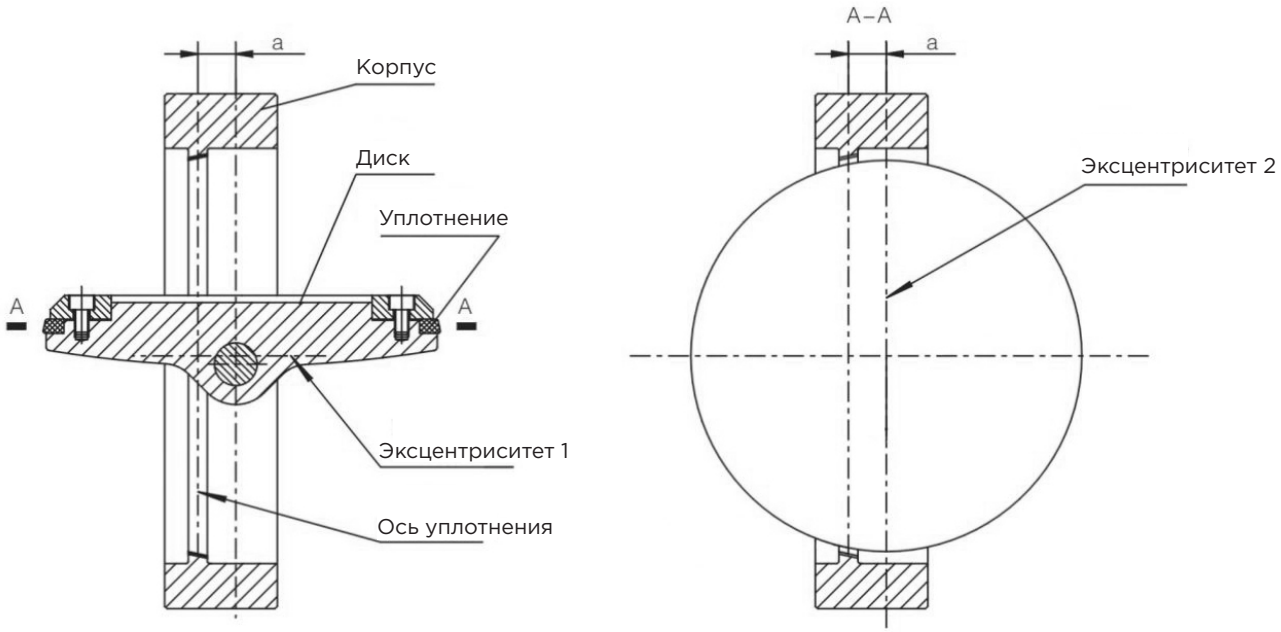

ОСОБЕННОСТИ КОНСТРУКЦИИ

№	Конструктивные особенности	Преимущества
1	Конструктивная компактность и малый вес изделия	Легкость монтажа и обслуживания
2	Наличие двойного эксцентриситета	Обеспечение и сохранение высокого класса герметичности (двусторонняя герметичность - опция) Возможность осуществления функции регулирования Увеличенный ресурс, благодаря меньшему трению в затворе

ЗАТВОР ДИСКОВЫЙ С ТРОЙНЫМ ЭКСЦЕНТРИСИТЕТОМ

Затворы дисковые с тройным эксцентриситетом обеспечивают возможность подачи среды в обоих направлениях, полную герметичность в затворе и точное регулирование. Данная конструкция предусматривает контакт уплотнения диска с седлом корпуса только в конечном закрытом положении, трение в затворе минимизировано.

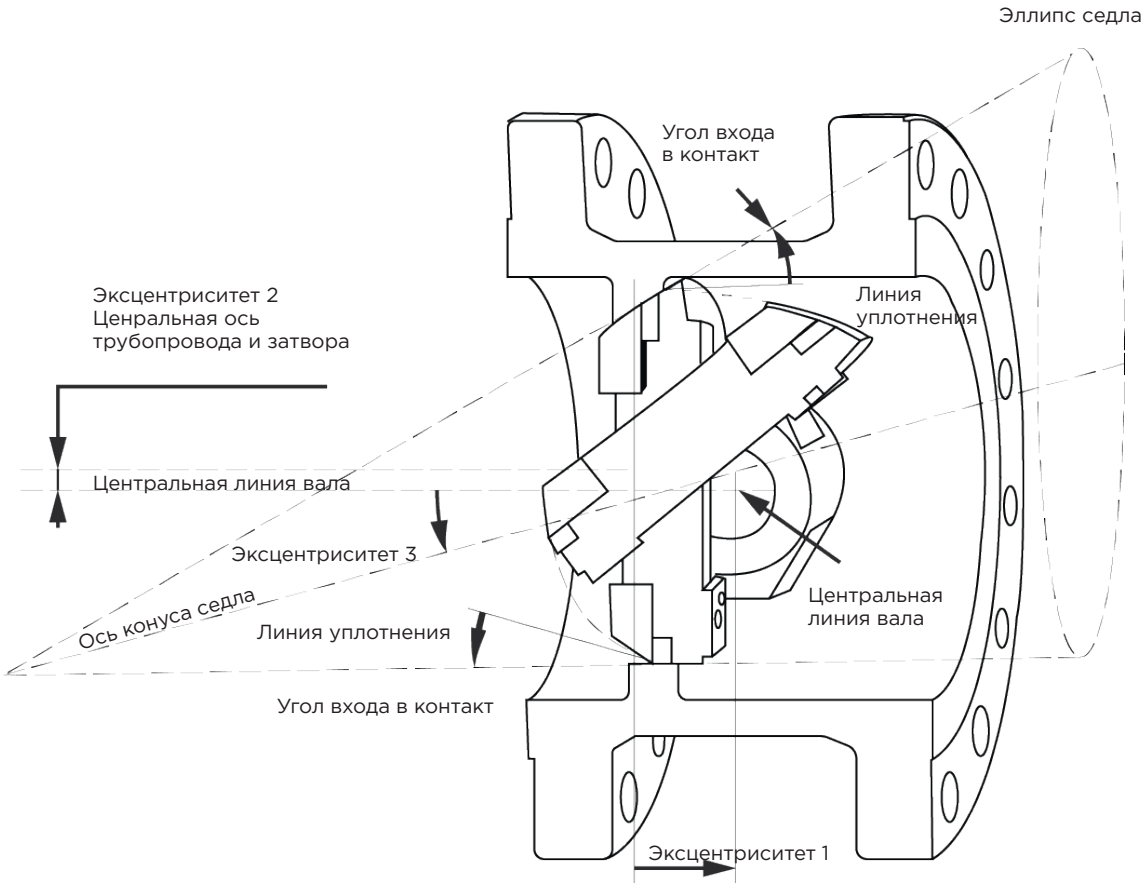

ОСОБЕННОСТИ КОНСТРУКЦИИ

№	Конструктивные особенности	Преимущества
1	Конструктивная компактность и малый вес изделия	Легкость монтажа и обслуживания
2	Наличие тройного эксцентриситета	Обеспечение и сохранение максимального класса герметичности, двусторонняя герметичность Точность регулирования 100:1 Увеличенный ресурс, благодаря минимальному трению в затворе Равномерное уплотнение по всей поверхности седла

ПРОПУСКНАЯ СПОСОБНОСТЬ KV/CV

В ЗАВИСИМОСТИ ОТ УГЛА ОТКРЫТИЯ, ДЛЯ ЗАТВОРОВ ДИСКОВЫХ С ТРОЙНЫМ ЭКСЦЕНТРИСИТЕТОМ

ОСНОВНЫЕ РАЗМЕРЫ И ВЕС PN 16/ ANSI 150

DN мм	10°	20°	30°	40°	50°	60°	70°	80°	90°
80	5/6	20/23	33/39	46/54	61/71	82/96	109/128	133/156	141/165
100	10/12	36/42	61/72	84/98	111/130	150/176	200/234	243/285	257/302
150	26/31	50/59	86/101	151/178	253/297	382/448	525/616	646/758	679/796
200	48/57	92/108	158/185	279/327	464/544	700/821	964/1130	1185/1390	1245/1460
250	84/99	159/187	273/320	483/566	803/942	1211/1420	1672/1960	2055/2410	2158/2530
300	125/147	238/279	407/478	722/846	1203/1410	1808/2120	2490/2920	3070/3600	3224/3780
350	171/201	324/380	555/651	981/1150	1638/1920	245/2890	3395/3980	4171/4890	4384/5140
400	266/313	507/594	870/1020	1535/1800	2550/2990	3847/4510	5297/6210	6517/7640	6841/8020
450	325/413	667/782	1143/1340	2022/2370	3361/3940	5066/5940	6977/8180	8615/10100	9041/10600
500	434/509	823/965	1407/1650	2490/2920	4145/4860	6261/7340	8615/10100	10577/12400	11089/13000
600	626/734	1186/1390	2030/2380	3591/4210	5971/7000	9041/10600	12368/14500	15269/17900	16036/18800
700	904/1060	1714/2010	2943/3450	5203/6100	8615/10100	13050/15300	17998/21100	22093/5900	23202/27200
750	1024/1200	1936/2270	3309/3880	5860/6870	9724/11400	14671/17200	20216/23700	24908/29200	26187/30700
800	1169/1370	2209/2590	3787/4440	6687/7840	11089/13000	16804/19700	23116/27100	28405/33300	2955/35000
900	1433/1680	2712/3180	4649/5450	8214/9630	13648/16000	20642/24200	28405/33300	34888/40900	36679/43000
1000	1893/2220	3591/4210	6150/7210	10833/12700	18083/21200	27210/31900	37532/44000	46147/54100	48535/56900
1200	2661/3120	5050/5920	8615/10100	15269/17900	25419/29800	38385/45000	52800/61900	64914/76100	68240/80000

ОСНОВНЫЕ РАЗМЕРЫ И ВЕС PN 40/ ANSI 300

DN мм	10°	20°	30°	40°	50°	60°	70°	80°	90°
80	5/6	20/23	33/39	46/54	61/71	82/96	109/128	133/156	141/165
100	10/12	36/42	61/72	84/98	111/130	150/176	200/234	243/285	257/302
150	21/25	46/54	78/91	139/162	230/268	350/407	481/559	592/689	623/725
200	38/45	84/98	143/166	256/298	423/492	641/746	886/1030	1084/1260	1144/1330
250	70/82	153/178	259/301	464/540	766/891	1161/1350	1600/1860	1969/2290	2073/2410
300	83/122	229/266	387/450	694/807	1144/1330	1737/2020	2391/2780	2941/3420	3096/3600
350	143/167	312/363	527/613	946/1100	1557/1810	2365/2750	3251/3780	4008/4660	4214/4900
400	213/248	463/539	783/910	1401/1630	2313/2690	3517/4090	4825/5610	5951/6920	6261/7280
450	280/326	610/710	1032/1200	1849/2150	3053/3550	4627/5380	6364/7400	7835/9110	8247/9590
500	346/403	753/876	1273/1480	2279/2650	3767/4380	5710/6640	7852/9130	9718/11300	10148/11800
600	499/580	1084/1260	1832/2130	3285/3820	5427/6310	8230/9570	11266/13100	13932/16200	14706/17100
700	726/844	1582/1840	2666/3100	4782/5560	7903/9190	11954/13900	16426/19100	20296/23600	21328/24800
750	1848/986	1849/2150	3113/3620	5581/6490	9202/10700	14018/16300	19264/22400	23650/27500	24940/29000
800	954/1110	2081/2420	3509/4080	6287/7310	10406/12100	15738/18300	21672/25200	26660/31000	28036/32600
900	1212/1410	2640/3070	4463/5190	7998/9300	13244/15400	20038/23300	27520/32000	33884/39400	35690/41500
1000	1462/1700	3173/3690	5358/6230	9632/11200	15824/18400	24080/28000	33024/38400	40764/47400	42914/49900
1200	1754/2040	3818/4440	6450/7500	11524/13400	19092/22200	28982/33700	39818/46300	49020/57000	51600/60000

ЗАТВОР ДИСКОВЫЙ С ТРОЙНЫМ ЭКСЦЕНТРИСИТЕТОМ PN 16

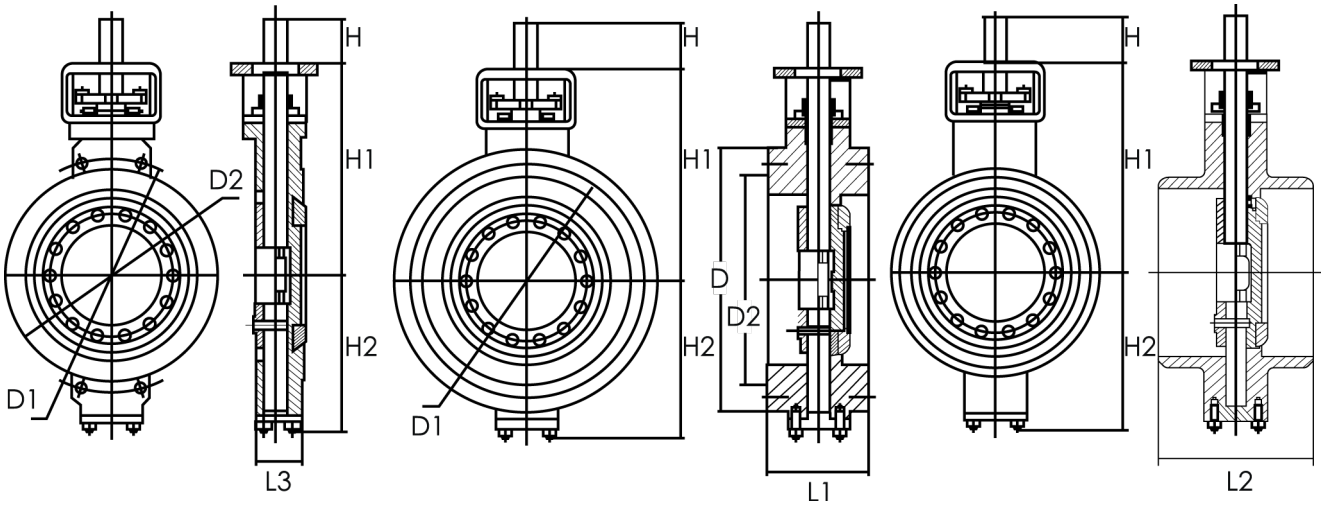

МЕЖФЛАНЦЕВЫЙ ФЛАНЦЕВЫЙ ПОД ПРИВАРКУ ВСТЫК

ГАБАРИТНЫЕ РАЗМЕРЫ PN 16

DN мм	L1	L2	L3	D	D1	D2	H1	H2	H
80	114	180	49	200	160	132	165	135	34
100	127	190	56	220	180	156	194	145	34
125	140	200	64	250	210	184	215	160	34
150	140	210	70	285	240	211	255	180	34
200	152	230	71	340	295	266	279	210	64
250	165	250	76	405	355	319	294	250	64
300	178	270	83	460	410	370	330	275	79
350	190	290	92	520	470	429	370	311	79
400	216	310	102	580	525	480	460	345	79
450	222	330	114	640	585	548	451	375	109
500	229	350	127	715	650	609	496	420	109
600	267	390	154	840	770	720	584	485	109
700	292	430	165	910	840	794	635	520	129
800	318	470	190	1025	950	901	725	580	129
900	330	510	203	1125	1050	1001	755	635	199
1000	410	550	216	1255	1170	1112	839	700	199
1200	470	630	254	1485	1390	1328	879	830	199
1400	530	710	390	1685	1590	1530	1016	930	249
1600	600	790	440	1930	1820	1750	1127	1065	249
1800	670	870	490	2130	2020	1950	1265	1165	249
2000	760	950	540	2345	2230	2150	1390	1280	249
3000	ПО ЗАПРОСУ								

ЗАТВОР ДИСКОВЫЙ С ТРОЙНЫМ ЭКСЦЕНТРИСИТЕТОМ PN 40

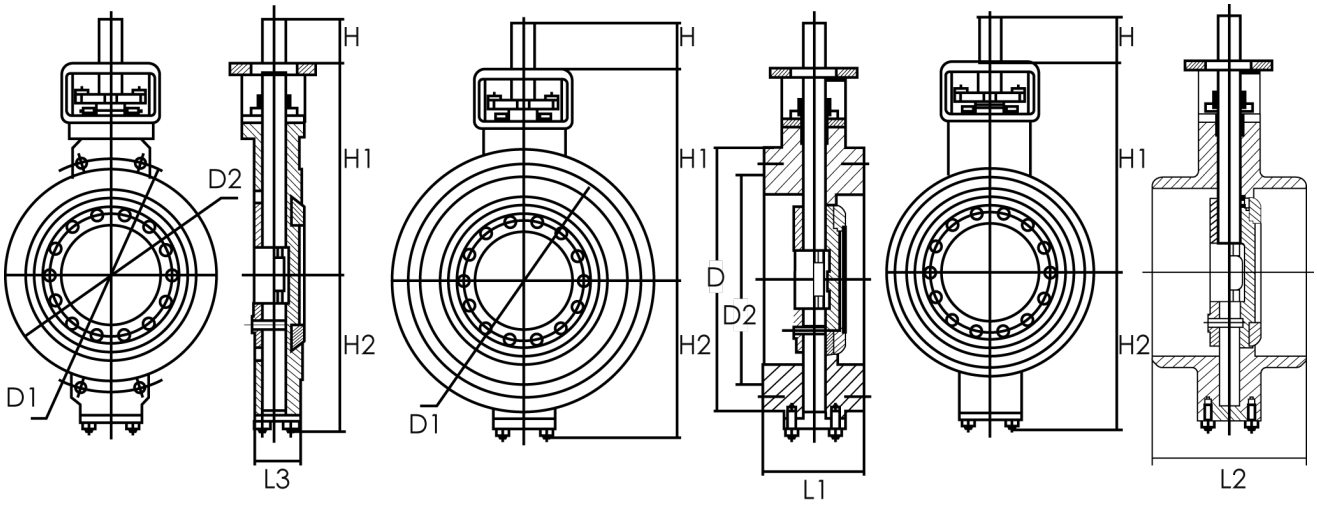

МЕЖФЛАНЦЕВЫЙ ФЛАНЦЕВЫЙ ПОД ПРИВАРКУ ВСТЫК

ГАБАРИТНЫЕ РАЗМЕРЫ PN 40

DN мм	L1	L2	L3	D	D1	D2	H1	H2	H
80	180	180	49	200	160	132	165	135	34
100	190	190	56	235	190	156	204	155	34
125	200	200	64	270	220	184	230	175	34
150	210	210	70	300	250	211	270	195	64
200	230	230	71	375	320	284	304	235	64
250	250	250	76	50	385	345	319	275	79
300	270	270	83	515	450	409	409	310	79
350	290	290	92	580	510	465	499	350	109
400	310	310	102	660	585	535	515	400	109
450	330	330	114	685	610	560	486	10	109
500	350	350	127	755	70	615	531	455	129
600	390	390	178	890	795	735	629	530	129
700									
800									
900									
1000									
1200									
1400									
1600									
1800									
2000									
3000									

ПО ЗАПРОСУ

ЗАТВОР ДИСКОВЫЙ С ТРОЙНЫМ ЭКСЦЕНТРИСИТЕТОМ PN 100

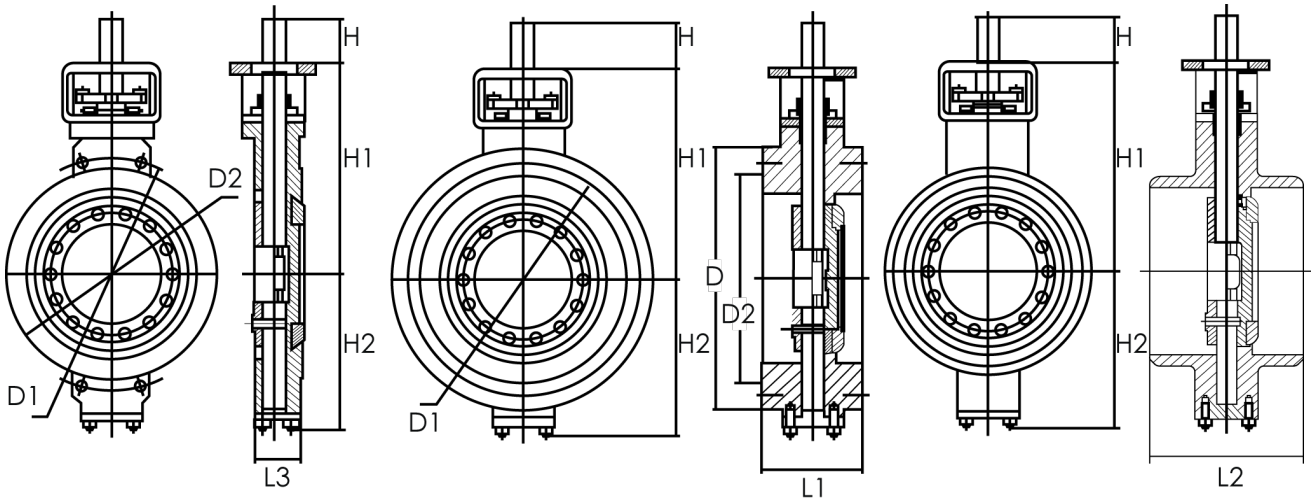

МЕЖФЛАНЦЕВЫЙ ФЛАНЦЕВЫЙ ПОД ПРИВАРКУ ВСТЫК

ГАБАРИТНЫЕ РАЗМЕРЫ PN 100

DN мм	L1	L2	L3	D	D1	D2	H1	H2	H
80	180	180	64	230	180	132	190	160	44
100	190	190	64	265	210	156	229	180	44
125	200	200	70	315	250	184	265	210	79
150	210	210	76	355	290	211	305	230	79
200	230	230	89	430	360	284	344	275	79
250	250	250	114	505	430	345	359	315	79
300	270	270	114	585	500	409	464	365	109
350	290	290	127	655	560	465	454	405	109
400	310	310	140	715	620	535	555	440	129
450	330	330	152	800	675	560	575	480	129
500	350	350	152	870	760	615	606	530	129
600	390	390	178	990	875	735	694	595	178
700									
800									
900									
1000									
1200									
1400									
1600									
1800									
2000									
3000									

ПО ЗАПРОСУ